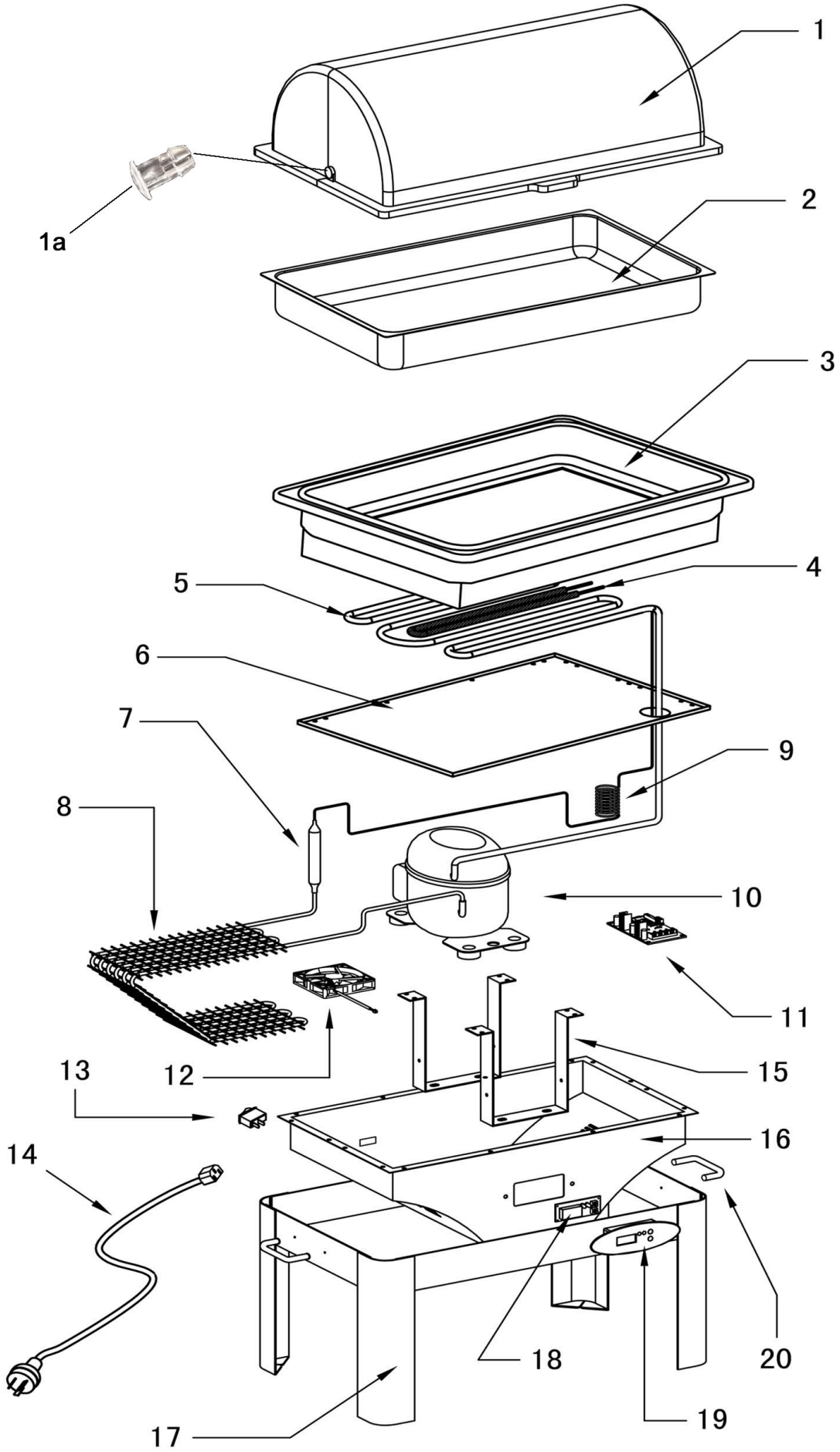


| | | | |
|---|---|---|---|
| Bartscher | Chafing-Dish 1/1<br>"COOL + HOT"<br>Artikel-Nr.: 500850 | Explosionszeichnung<br>21.10.2015 | Seite 1/2 |

| Pos. | Artikelbeschreibung | Description of item | Artikel Nr./Item No. |
|---|---|---|---|
| 1 | Deckel | Lid | 05008501 |
| 1a | Bolzen | Pin | E05008501A |
| 2 | Becken | Basin | Auf Anfr./On req. |
| 3 | Gehäuse, komplett | Housing, complete | 05008502 |
| 4 | | | |
| 5 | | | |
| 6 | | | |
| 7 | Trockner | Dryer | Auf Anfr./On req. |
| 8 | Kondensator | Condenser | E050085012 |
| 9 | Kapillarrohr | Capillary tube | Auf Anfr./On req. |
| 10 | Kompressor | Compressor | 05008503 |
| 11 | Hauptplatine | Main board | 05008504 |
| 12 | Lüfter | Fan | 05008505 |
| 13 | Schalter, Ein - Aus, schwarz | Switch, on - off, black | A040588 |
| 14 | Anschlusskabel | Power cord | 050085014 |
| 15 | Halterung | Bracket | Auf Anfr./On req. |
| 16 | Gehäuse, unten | Lower housing | Auf Anfr./On req. |
| 17 | Gestell | Feet base | 05008507 |
| 18 | Bedienplatine | Control board | 05008508 |
| 19 | Bedienfeldfolie | Control panel sticker | 05008509 |
| 20 | Griff | Handle | 050085010 |