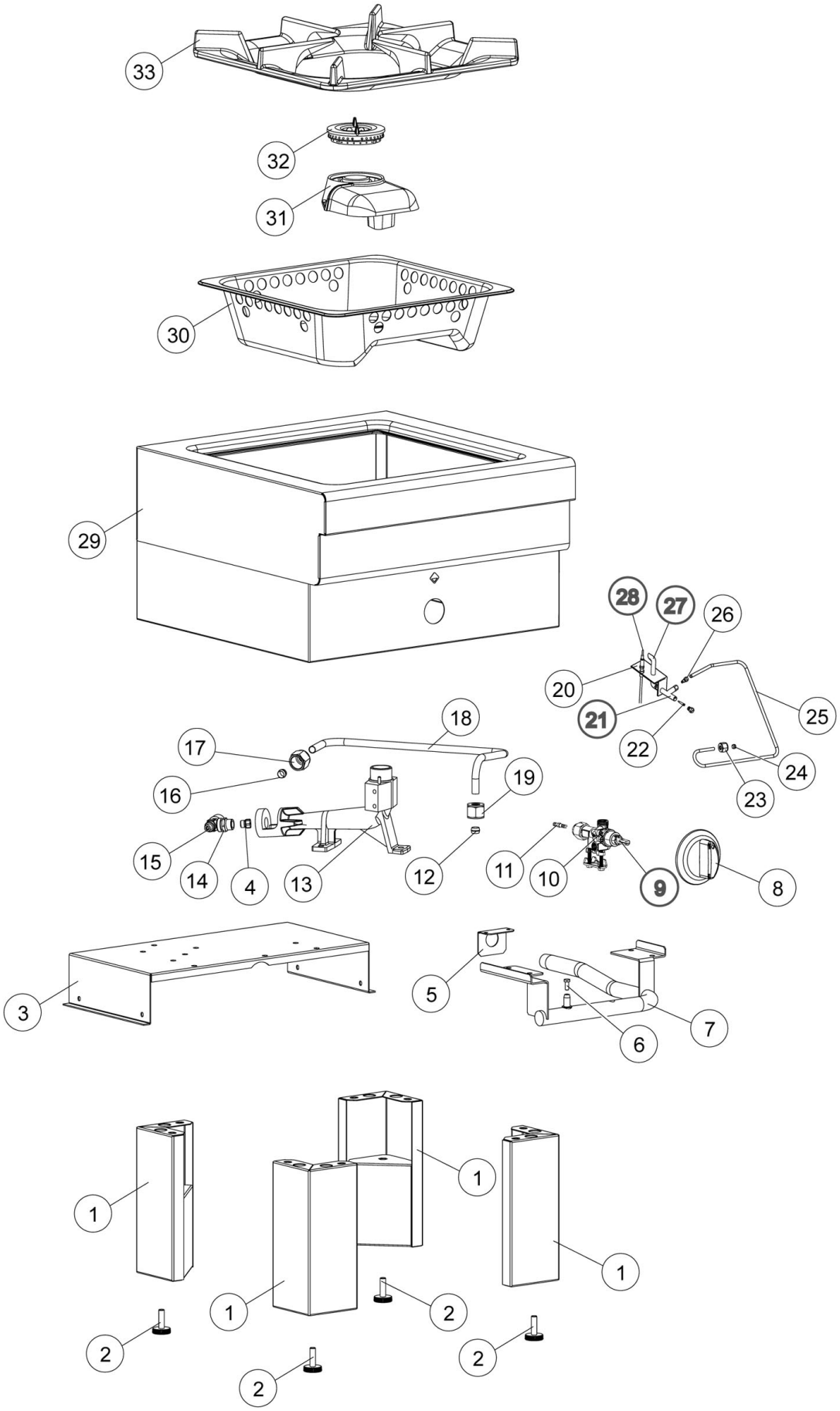

Bartscher	Hockerkocher G-2KB 1K700 Artikel-Nr.: 1051403	Explosionszeichnung 25.07.2019	Seite 1/2

Pos.	Artikelbeschreibung	Description of item	Artikel Nr./Item No.
1	Standfuß	Base	E01362320
2	Fuß, höhenverstellbar	Base, height-adjustable	E01036503000
3	Halterung z. Brenner	Holder f. burner	E01362310
4	Düse, Erdgas L, D 185	Nozzle, natural gas L, D 185	018936
	Düse, Erdgas H-L, D 200	Nozzle, natural gas H-L, D 200	016130
	Düse, Erdgas L, D 185	Nozzle, natural gas L, D 185	018936
	Düse, Propan, D 130	Nozzle, propane, D 130	n.m.lieferbar/n.m.available
	Düse, Propan, D 115	Nozzle, propane, D 115	023758
5	Halterung	Holder	E01362300
6	Schraube	Screw	02510610
7	Gasrampe	Gas ramp	E01360850
8	Knebel	Knob	02599300
9	Gashahn	Gas tap	E01226060
10	By-Pass 170, G20, 20mbar	By-Pass 170, G20, 20mbar	E0226700
	By-Pass 90, G30/G31, 50mbar	By-Pass 90, G30/G31, 50mbar	E0822450260
11	Verbindung	Connection	E06A013401
12	Schneidring	Cutting ring	086720
13	Brennerrohr	Burner tube	E02510349
14	Kontermutter	Coutner nut	E06A010820
15	Verbindung	Connection	E06A014708
16	Dichtkegel	Sealing cone	06A011470
17	Mutter	Nut	06A011475
18	Brennerrohr	Burner tube	E01360890
19	Verschraubung M16 x 1,5 A19	Screw connection M16 x 1,5 A19	01326500
20	Halterung z. Zündflammenbrenner	Bracket f. ignition burner	021639
21	Zündbrenner m. Allgasdüse	Ignition burner w. nozzle	020484
22	Zünddüse, Erdgas H, D 35	Ignit.nozzle, nat.gas H, D 35	07042006
	Zünddüse, Propan/Erdgas, D 20	Ignit.nozzle, propane/nat.gas, D 20	07042005
23	Verschraubung M10 x 1/4	Screw connection M10 x 1/4	0673500
24	Schneidring	Cutting ring	0MA673600
25	Zündgasleitung	Ignition gas pipe	E01360860
26	Verschraubung z. Gasleitung	Screw connection f. gas pipe	0A011608
27	Pfeife z. Zündflammenbrenner	Vent hole f. ignition burner	020486
28	Thermoelement	Thermocouple	E01033027200
29	Gehäuse	Housing	E01362600
30	Fettauffangschale	Fat drip tray	E02571050
31	Brennertulpe z. 7,0 kW Brenner	Burner body f. 7,0 kW burner	019852
32	Brennerring z. 7,0 kW Brenner	Burner ring f. 7,0 kW burner	020498
33	Gussrippenrahmen	Pan support	E00797410