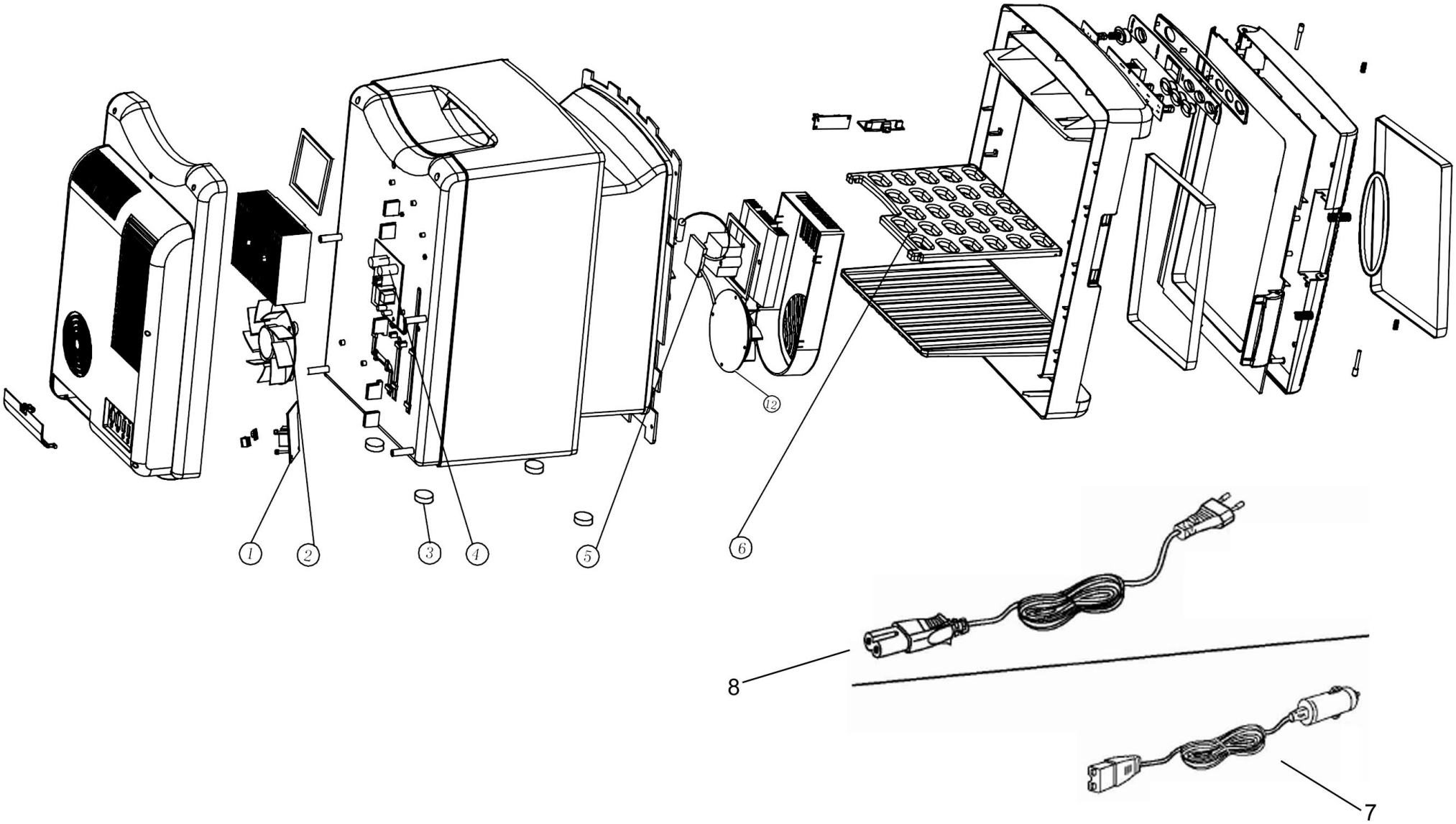

Bartscher	Kühlschrank „MIni“ Artikel-Nr.: 700089	Explosionszeichnung 19.09.2014	Seite 1/2

Pos.	Artikelbeschreibung	Description of item	Artikel Nr./Item No.
1	Schalterblende	Switch panel	07000891
2	Lüfter	Fan	07000892
3	Fuß, Gummi	Base, rubber	07000893
4	Platine	Circuit board	07000894
5	Kühlelement, Peltier	Cooling element, Peltier	07000895
6	Rost, Kunststoff	Grid, plastic	07000896
7	Netzkabel 12V, DC	Power cord 12V, DC	07000898
8	Anschlusskabel m. Stecker	Power cord w. plug	E07000899
12	Lüfter, 12V ,0.14A, 2100rpm	Fan, 12V ,0.14A, 2100rpm	E070008912
o. Abb./no pic.	Beleuchtung, innen	Inner lighting	07000897