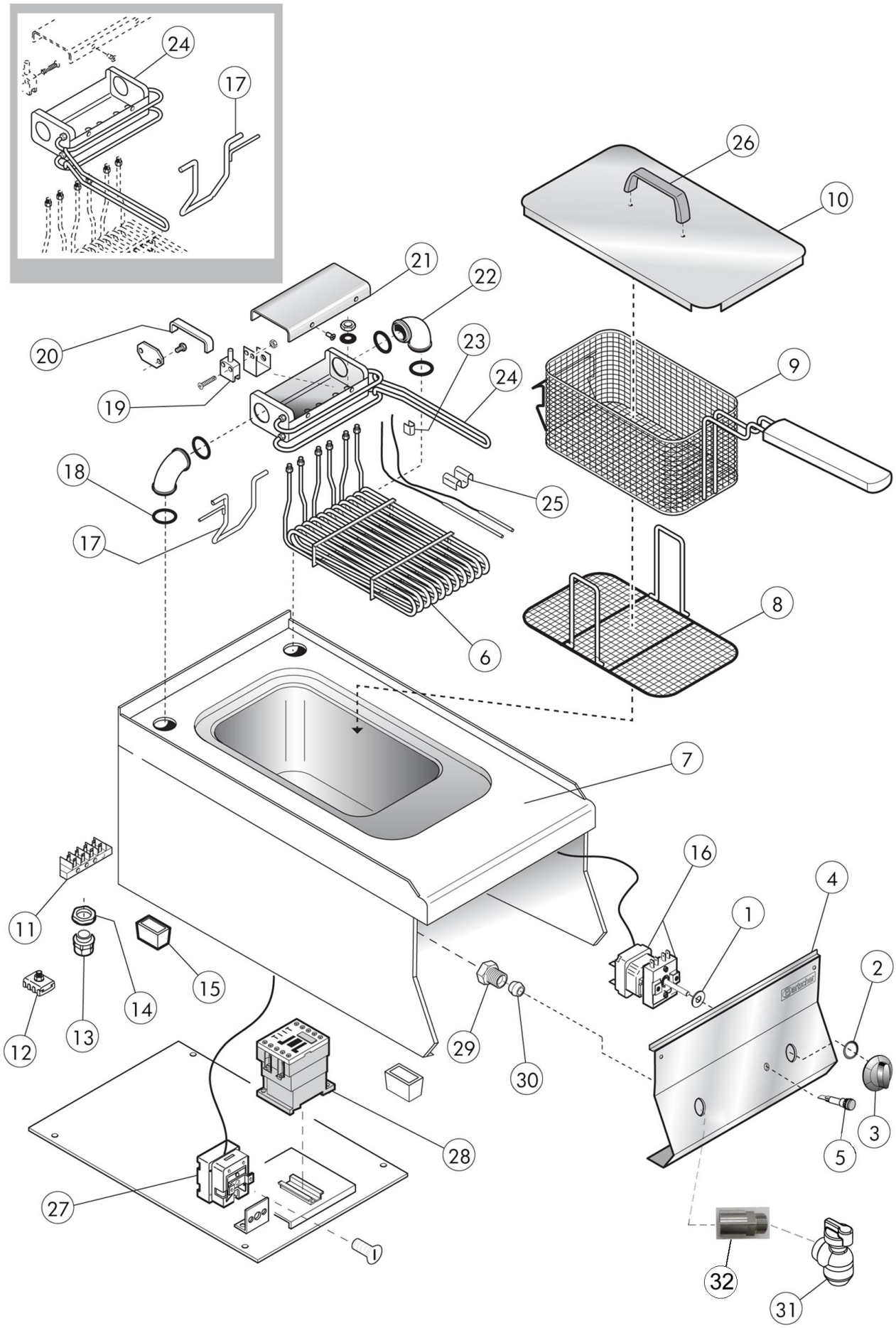

Bartscher	Fritteuse , B400, 10L, TGOK Artikel-Nr.: 115214	Explosionszeichnung 29.01.2018	Seite 1/2

Pos.	Artikelbeschreibung	Description of item	Artikel Nr./Item No.
1	Dichtung f. Schalterstift	Gasket	050460
2	Dichtung z. Knebel	Gasket f. knob	0588510
3	Knebel	Knob	0CR0795740
4	Frontblende	Front panel	0CR0847020
5	Kontrolllampe orange	Orange indicator light	0587500
6	Heizkörper, 9 kW	Heating element, 9 kW	01037317200
7	Becken	Basin	0CR0846590
8	Krümelsieb	Crumb sieve	01031112600
9	Ersatzkorb Fritteuse 650, 10L	Substit.basket d.fat fryer 650, 10L	158610
10	Deckel z. Korb	Lid f. basket	0CM229101
11	Anschlussklemme, 6-polig	Terminal clamp, 6-pole	0A036206
12	Potentialausgleichsklemme	Potential equalisation clamp	01878400
13	Zugentlastung	Strain relief	01037112400
14	Verschraubung f. Zugentlastung	Screw connection f. strain relief	01037114500
15	Fuß	Base	01036021613
16	Thermostat m. Vorschalter	Thermostat w. switch	0011MA0441
17	Halterung f. Heizkörper	Bracket f. heating element	01033715314
	Halterung f. Heizkörper	Bracket f. heating element	01033716314
18	Dichtung	Sealing	01036507100
19	Mikroschalter	Microswitch	01037312900
20	Dichtung, Schaumstoff, schwarz	Gasket, foamed, black	01036607700
21	Abdeckung z. Heizungskasten	Cover f. heating box	01044339300
22	Bogen z. Heizungskasten	Bow f. heating box	01032100900
23	Halterung z. Fühler, einfach	Sensor support, single	01033709500
24	Schwenkvorrichtung	Swivel device	01041304334
	Schwenkvorrichtung links	Swivel device left	01041304634
25	Halterung z. Fühler, doppelt	Sensor support, double	01033515200
26	Griff	Handle	08222510
27	Sicherheitsthermostat 230 °C	Safety thermostat 230 °C	0011MA0896
28	Schütz 12A	Contactor 12A	0CM187300
29	Schraube z. Ablasshahn	Screw f. drain cock	0866000
30	Schneidring	Cutting ring	0866200
31	Ablasshahn	Drain cock	0CR0846920
32	Verlängerung z. Ablasshahn	Extension f. drain cock	0CR0846931