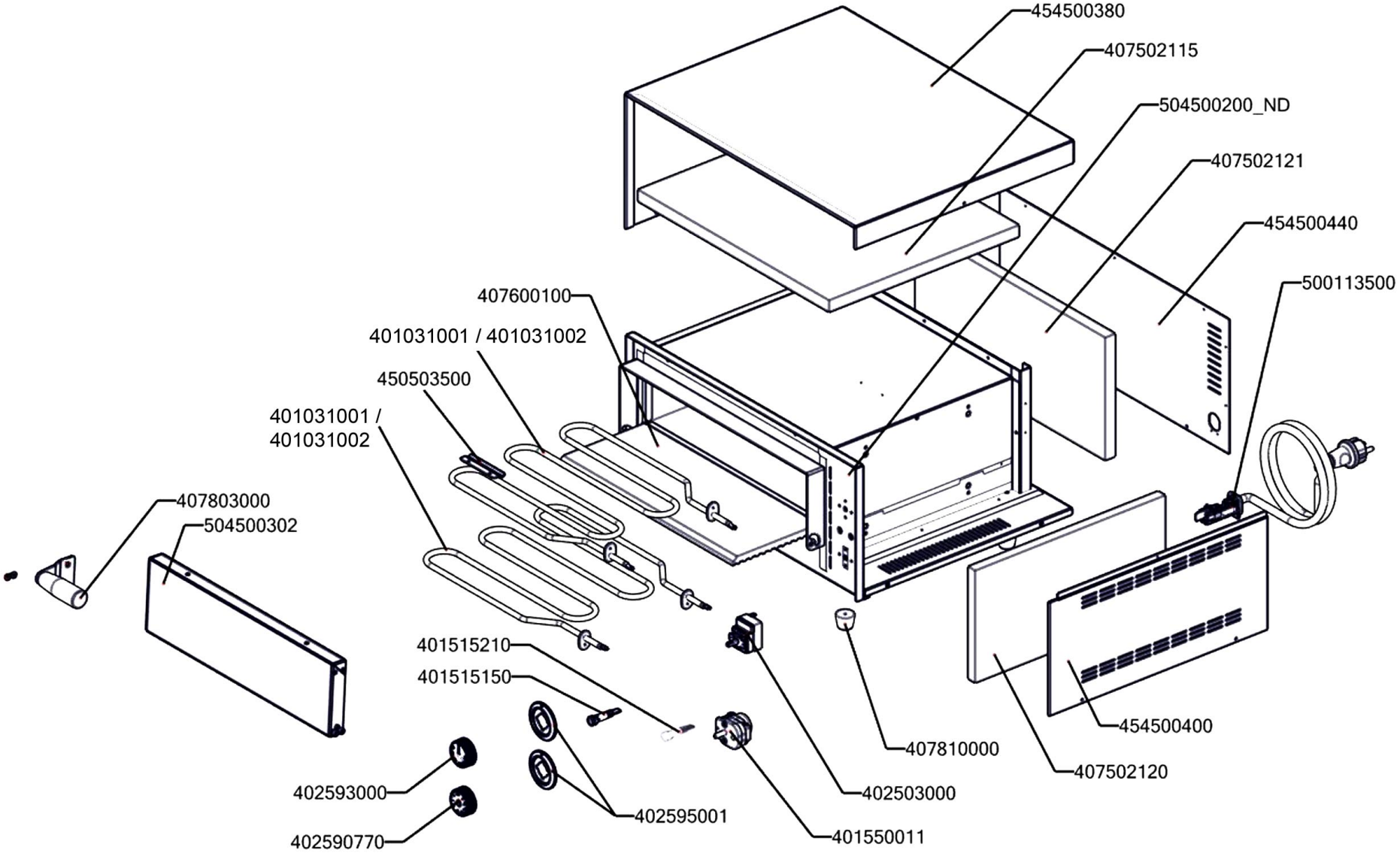

Bartscher	Pizzaofen Mini 1, 1 Backkammer Artikel-Nr.: 203510	Explosionszeichnung 04.08.2020	Seite 1/2

Pos.	Artikelbeschreibung	Description of item	Artikel Nr./Item No.
454500380	Gehäuse	Housing	E0454500380
407502115	Isolierung oben	Top isolation	E0407502115
504500200_ND	Rahmen	Frame	Auf Anfrage/On request
407502121	Isolierung hinten	Back isolation	E0407502121
454500440	Abdeckplatte, hinten	Back cover plate	E0454500440
500113500	Kabel m. Stecker	Cable m. plug	A0500113500
454500400	Abdeckung seitlich	Side cover	E0454500400
407502120	Isolierung seitlich	Side isolation	E0407502120
407810000	Fuß, Gummi 28 x 22	Base, rubber 28 x 22	0407810000
402503000	Thermostat 50 - 300° C, 1Ph	Thermostat 50-300° C, 1 Ph	E0402503002
401550011	Timer	Timer	E0401550011
402595001	Skalenring	Scale ring	Auf Anfrage/On request
402590770	Knebel z. Timer	Timer knob	0402590770
402593000	Knebel, Temperatureinstellung	Knob, temperature setting	0402593000
401515150	Kontrolllampe grün	Green indicator light	E0401515150
401515210	Kontrolllampe weiß	White indicator light	0401515210
504500302	Tür, komplett	Door, complete	E0504500302
407803000	Griff z. Rost	Handle f. grid	0407803000
401031001	Heizkörper, 1000 W, 230 V	Heating element, 1000 W, 230 V	0401031001*
Ersatz/subsitute 401031002	Heizkörper 1000W, 230V	Heating element 1000W, 230V	E0401031002
450503500	Halterung z. Thermostat	Holder f. Thermostat	A0450503500
407600100	Stein, hitzebeständig	Stone, heat-resistant	0407600100
o.Abb/n.pic	Garraum f. 203510	Inner chamber f. 203510	E0504500240
o.Abb/n.pic	Abdeckung, Garraum f. 203510	Cover, inner chamber f. 203510	E0454500480

*nach Abverkauf nicht mehr lieferbar, bitte Ersatztartikel nehmen/no more available after stock sold out, please use the replacement item