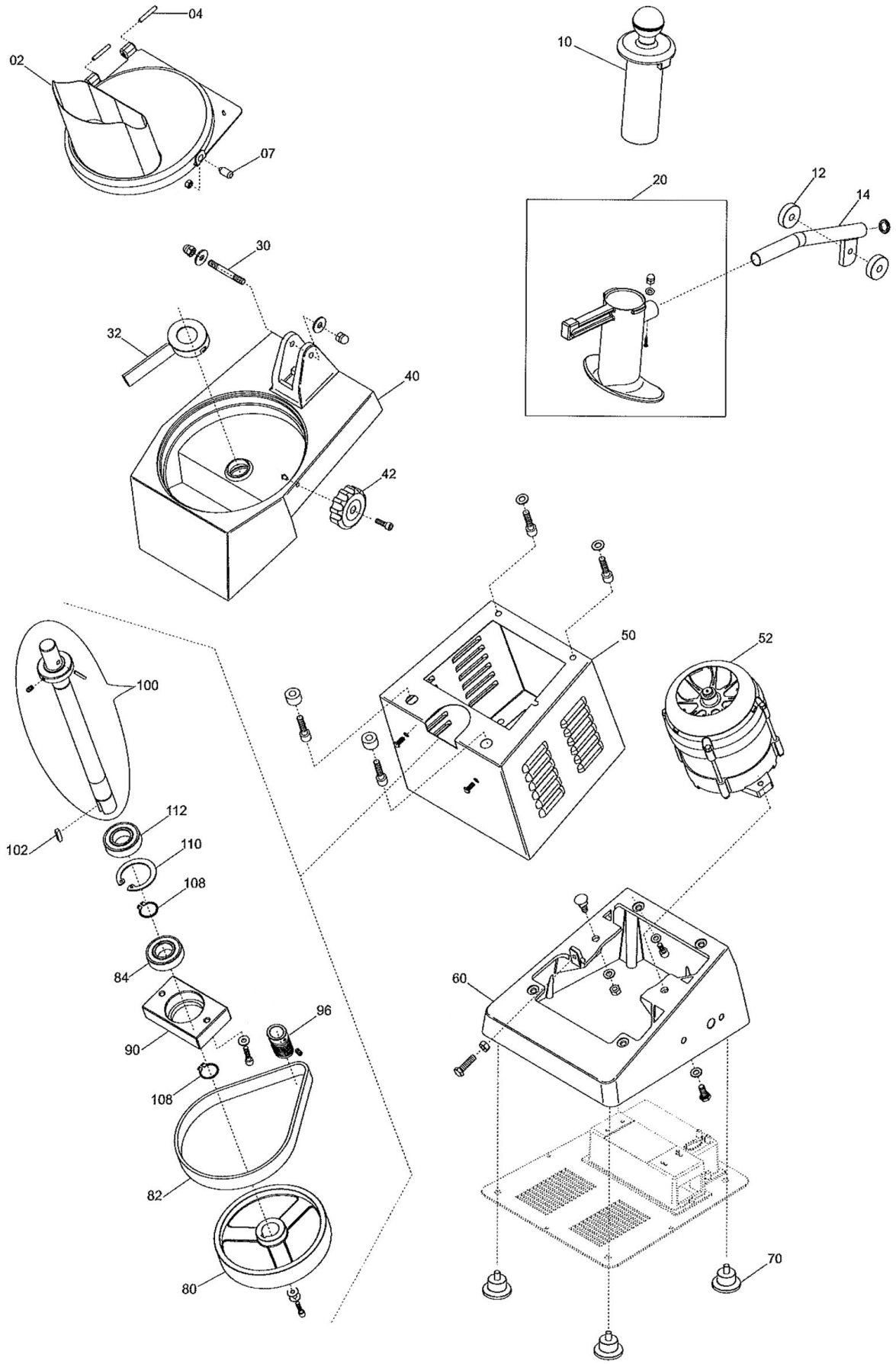

Bartscher	Gemüseschneider GMS601 Artikel-Nr.: 120327	Explosionszeichnung 18.12.2017	Seite 1/4

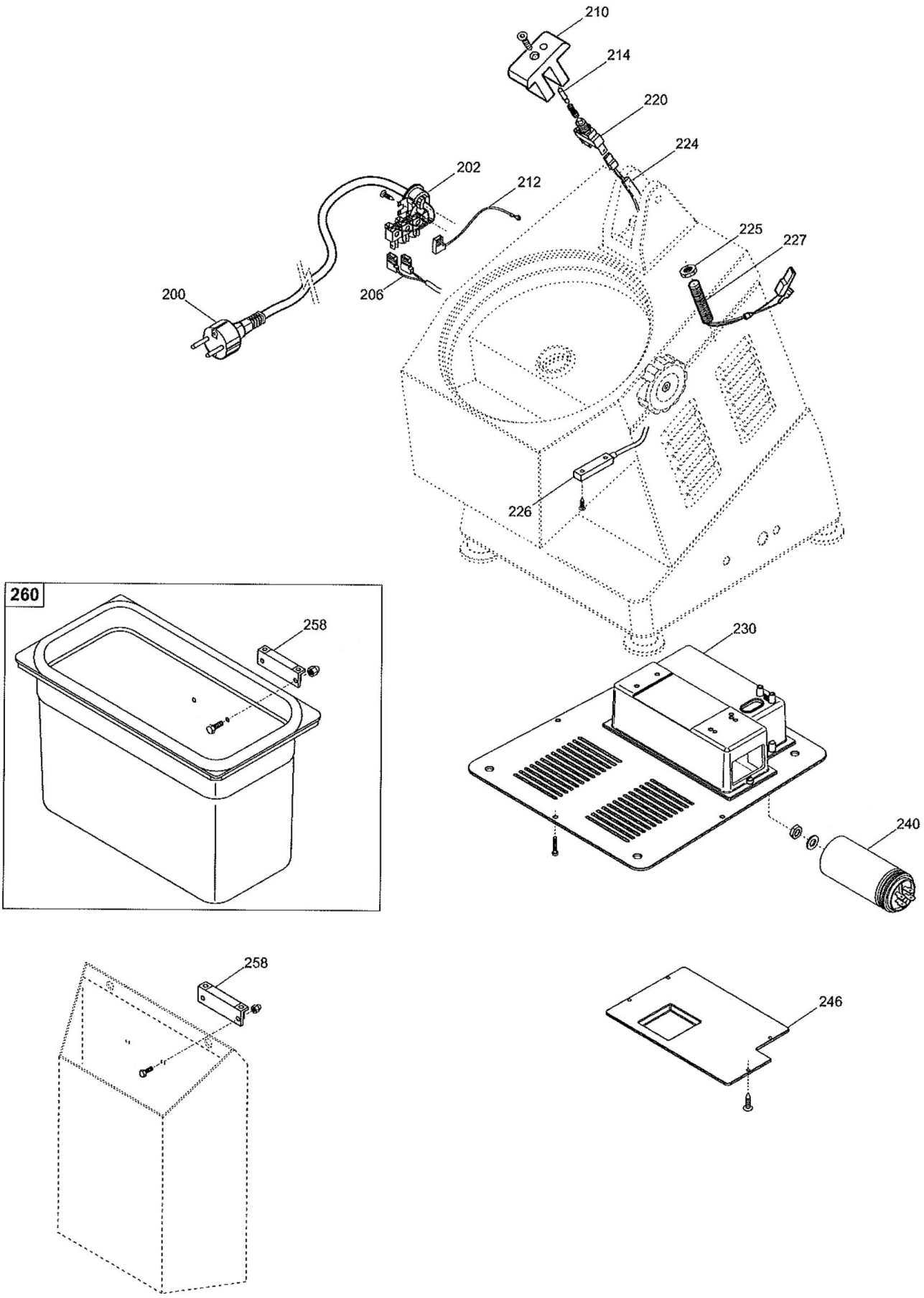
210
214
220
224
202
212
225
227
200
206
226
260
258
230
240
258
246

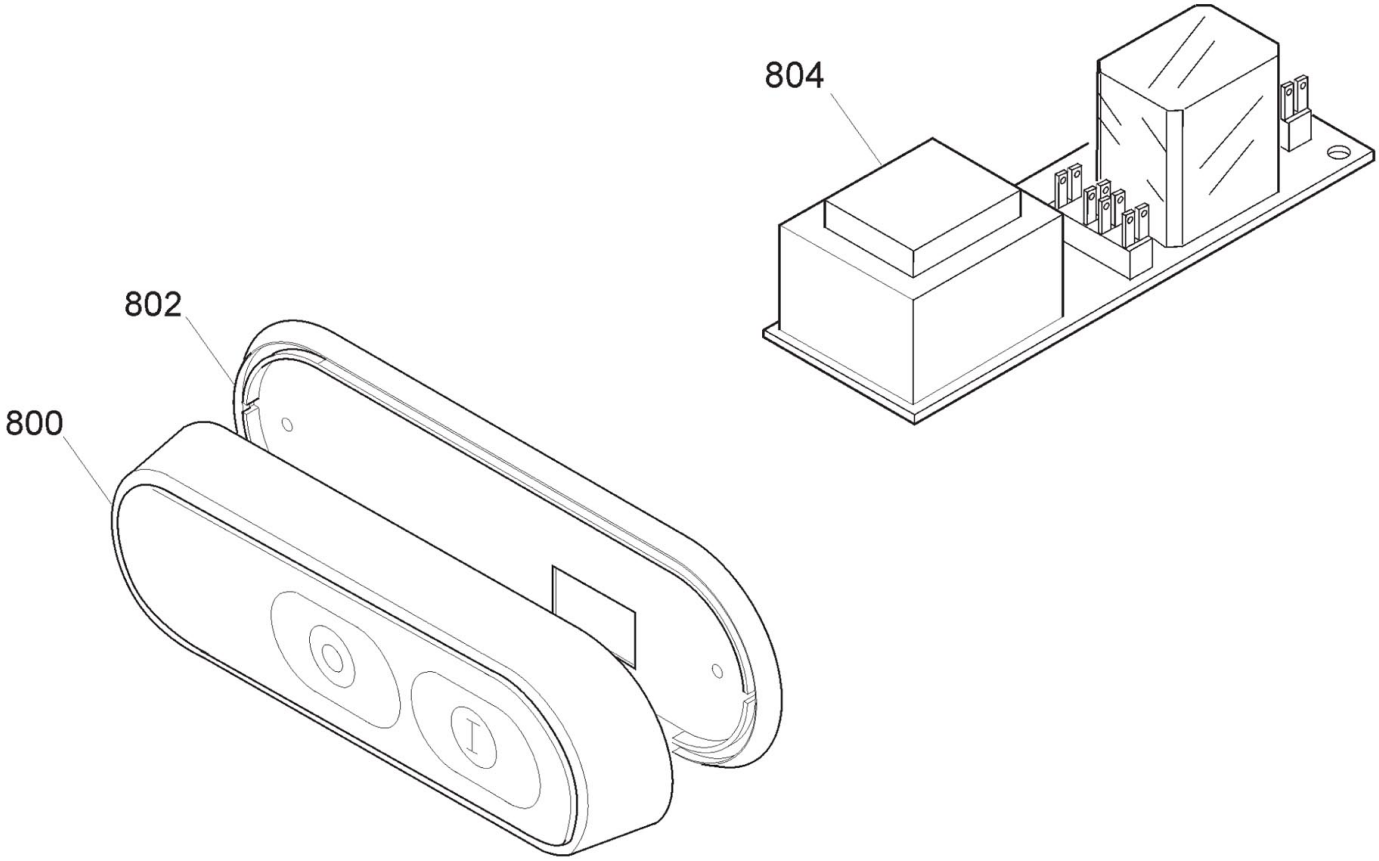
804
802
800

Pos.	Artikelbeschreibung	Description of item	Artikel Nr./Item No.
4	Stift	Pin	E012032704
7	Halteschraube	Retaining screw	E012032707
8	Knopf	Button	E012032603
10	Stopfer	Darner	E012032604
12	Scheibe	Disc	E012032605
14	Hebel	Lever	E012032606
18	Scheibe	Disc	E012032605
20	Pressstück	Pressed piece	E012032607
30	Gewindestift	Socket screw	E012032608
32	Auswurfarm	Ejection arm	E012032609
40	Deckel	Cap	E012032610
42	Zahnrad	Gear wheel	E012032742
50	Gehäuse	Housing	E012032612
52A	Motor 230V, 50Hz	Motor 230V, 50Hz	E012032613
60	Gehäuse, unten	Bottom housing	E012032614
70	Fuß (5 Stück)	Base (5 pieces)	E012032615
80	Riemenscheibe	Pulley	E012032616
82	Riemen	Belt	E012032617
84	Kugellager 6004 LLU	Ball bearing 6004 LLU	E07306004
84+90	Lagerhalter	Bearing fixing	E012032619
96	Riemenscheibe	Pulley	E012032620
100	Schneidwelle	Cutting shaft	E012032621
102	Passfeder	Key	E012032622
104	Stift	Pin	E012032623
108	Seegering D20	Locking ring D20	E0120327108
110	Seegering	Locking ring	E012032624
112	Kugellager 6004 LLU	Ball bearing 6004 LLU	=> Pos. 84
200 + 202	Anschlusskabel	Power cord	E012032625
206	Klemmleiste	Terminal strip	E012032626
210	Halterung	Holder	E0120327210
212	Kabel	Cable	E0120327212
214	Betätigungsstift, lang	Driving shaft, long	E012032629
220	Mikroschalter	Microswitch	E012032630
224	Kabel	Cable	E012032631
225 + 227	Sensor	Sensor	E0120327225
226	Magnetschalter	Magnetic switch	E012032632
230	Boden	Bottom	E012032633
240	Kondensator	Condenser	E012032634
246	Abdeckung	Cover	E012032635
258	Magnet	Magnet	E012032636
260	Auffangbehälter GMS600	Collecting container GMS600	120353
800	Blende	Panel	E0120327800
802	Abdeckung	Cover	E0174302604
804	Platine	Circuit board	E012032640