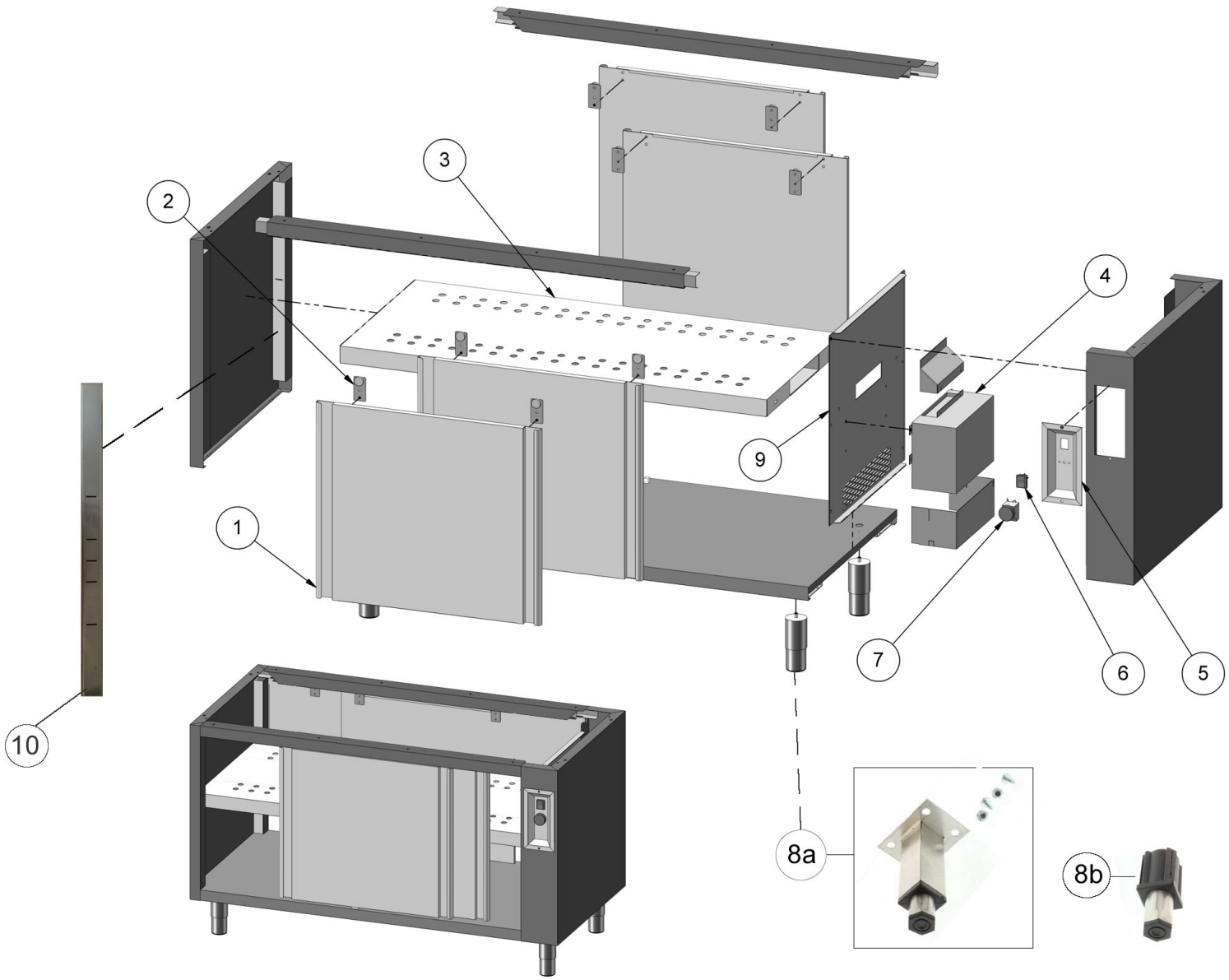

Bartscher	**Wärmeschrank** **Art.-Nr.: 348107, 348127, 348147, 348167, 348187, 348207**	**Explosionszeichnung** **15.10.2014**	**Seite 1/2**

Pos.	Artikelbeschreibung	Description of item	Artikel Nr./Item No.
1	Schiebetür z. 348107	Sliding door f. 348107	0310609
	Schiebetür z. 348127	Sliding door f. 348127	0310611
	Schiebetür z. 348147	Sliding door f. 348147	E0310613
	Schiebetür z. 348167	Sliding door f. 348167	0310615
	Schiebetür z. 348187	Sliding door f. 348187	0310617
	Schiebetür z. 348207	Sliding door f. 348207	0310619
2	Rad z. Schiebetür	Roller f. sliding door	060736
3	Regalboden z. 348107	Shelf buttom f. 348107	E0TRA070710
	Regalboden z. 348127	Shelf buttom f. 348127	E0TRA070712
	Regalboden z. 348147	Shelf buttom f. 348147	Auf Anfrage/On request
	Regalboden z. 348167	Shelf buttom f. 348167	E0TRA070716
	Regalboden z. 348187	Shelf buttom f. 348187	E0TRA070718
	Regalboden z. 348207	Shelf buttom f. 348207	E0TRA070720
4	Heizkörper	Heating element	E0VEN020001
5	Abdeckung	Cover	E0CRV010001
6	Schalter	Switch	E0INT010001
7	Thermostat	Thermostat	E0TER010001
8a	Fuß, höhenverstellbar	Foot, height-adjustable	E0PIE040001
8b	Fuß, Verstellfuß	Base, height-adustable	0ZZ0002138
9	Abdeckung, seitlich	Side cover	E0PAN070700
10	Halterung z. Bodenträger	Bottom beam bracket	0010010
o. Abb./	Bodenträger	Bottom beam	060737
no pic.	Zwischenboden f. 348207	Shelf f. 348207	0RI197