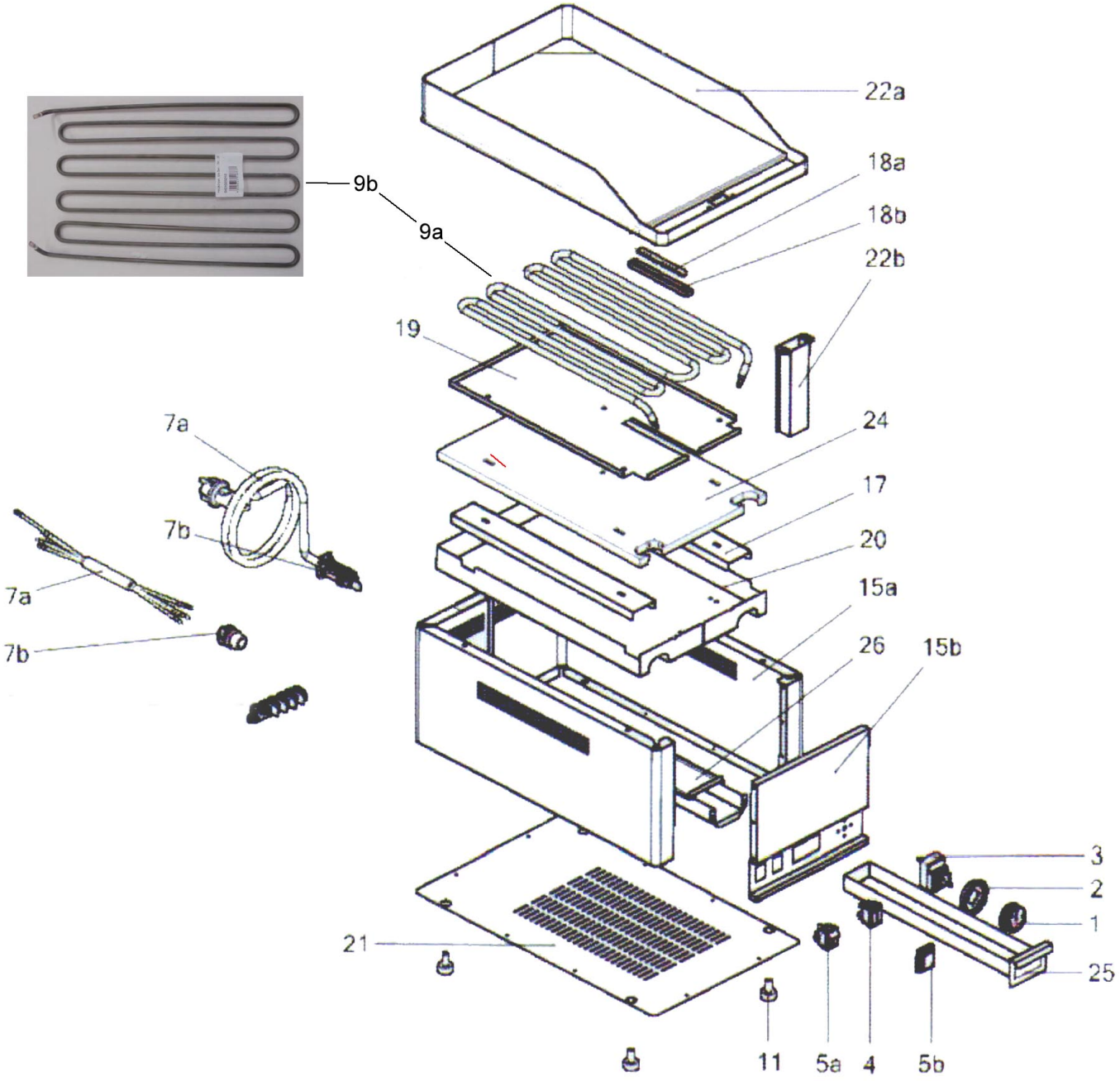

Bartscher	Griddleplatte , TG , B330 gerillt Artikel-Nr.: 370035	Explosionszeichnung 13.02.2014	Seite 1/2

Pos.	Artikelbeschreibung	Description of item	Artikel Nr./Item No.
1	Knebel, Thermostateinstellung	Knob, temperature setting	0402593000
2	Blendring, Kunststoff	Blind ring, plastic	A0402595000
3	Thermostat 50 - 300° C, 1Ph	Thermostat 50 - 300° C, 1Ph	E0402503002
4	Kontrolllampe	Indicator light	0401510001
5a	Hauptschalter	Main switch	0401500500
5b	Abdeckung z. Hauptschalter	Cover f. main switch	0401509000
7a	Anschlusskabel	Power cord	0402010500
7b	Anschlussklemme m. Zugentlastung	Terminal clamp with strain relief	0402085500
9a	Heizkörper	Heating element	0401025000
9b	Heizkörper	Heating element	0401025010
11	Fuß	Base	021909
15a	Gehäuse	Housing	0501000510B
15b	Blende	Panel	0451001010
17	Befestigungsschiene	Fastening rail	0451008716
18a	Halterung z. Thermostat	Holder f. thermostat	A0450503500
18b	Abdeckung	Cover	0451008600
19	Isolierungsplatte	Isolation board	0451007500A
20	Abdeckplatte	Cover plate	0451002410
21	Bodenplatte	Bottom plate	0451002000
22a	Bratplatte	Baking plate	0501005535
22b	Ablauf	Drain	0501002100
24	Isolierung	Isolation	0407500500
25	Fettauffangschublade	Grise drip drawer	0503000450
26	Schubladenführung	Drawer runner	0501002200