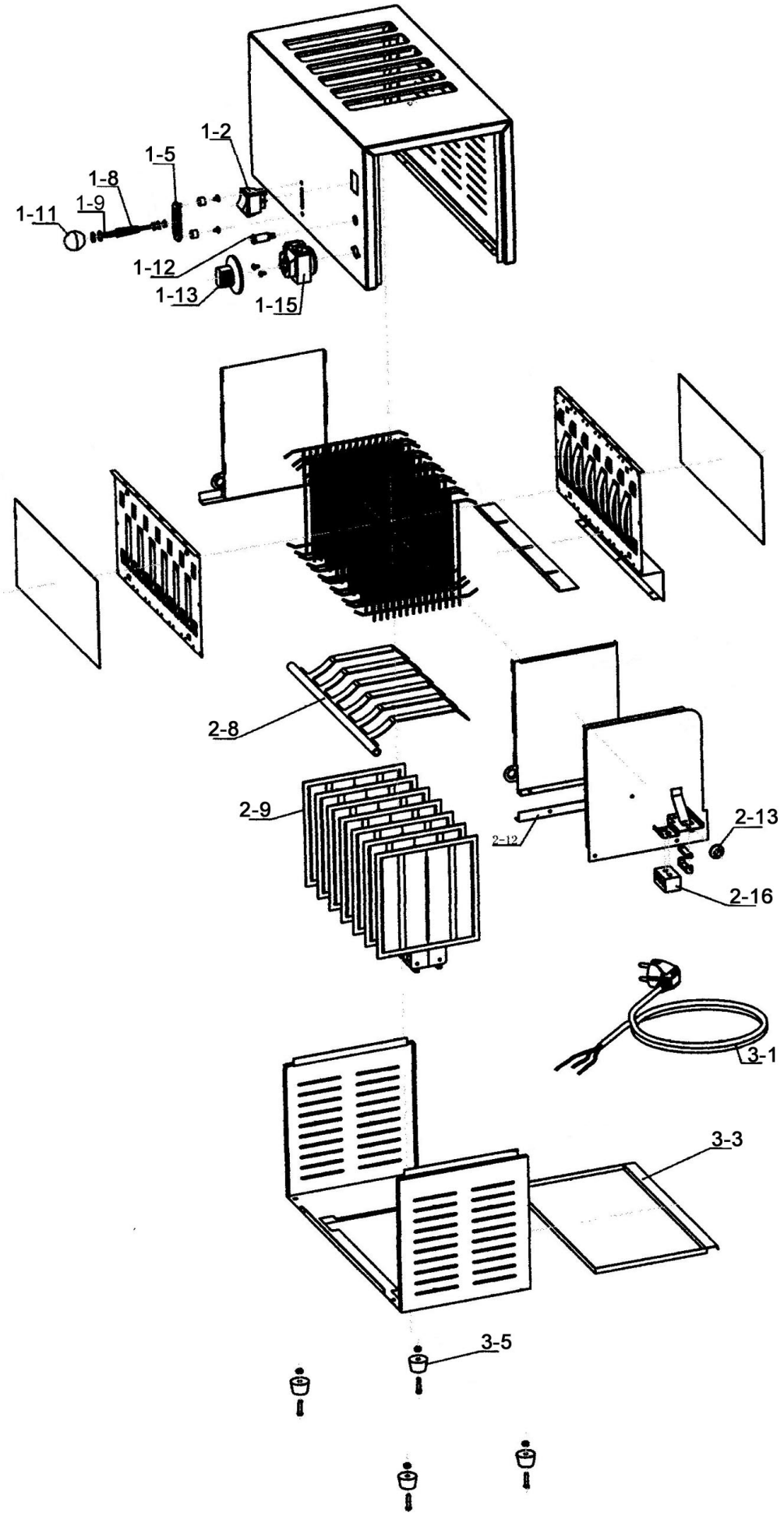

Bartscher	Toaster TS60 Artikel-Nr.: 100197	Explosionszeichnung 18.09.2017	Seite 1/2

Pos.	Artikelbeschreibung	Description of item	Artikel Nr./Item No.
1-11	Kugelgriff	Ball handle	E0100197111
1-12	Kontrolllampe, rot	Red indicator light	A012040612
1-13	Knebel	Knob	E0100197113
1-15	Timer	Timer	E0100197115
1-2	Schalter	Switch	E010019712
1-5	Unterlegscheibe	Washer	E010019715
1-8	Feder	Spring	E010019718
1-9	Hebel	Lever	E010019719
2-13	Kabeleinführung	Cable inlet	E0100197213
2-16	Anschlussklemme	Terminal clamp	E0100197216
2-8	Auswurfvorrichtung	Ejection unit	E010019728
2-9	Heizkörper	Heating element	E010019729
3-1	Anschlusskabel m. Stecker	Power cord w. plug	E010019731
3-3	Krümelblech	Crumb tray	E010019733
3-5	Fuß	Base	E010019735