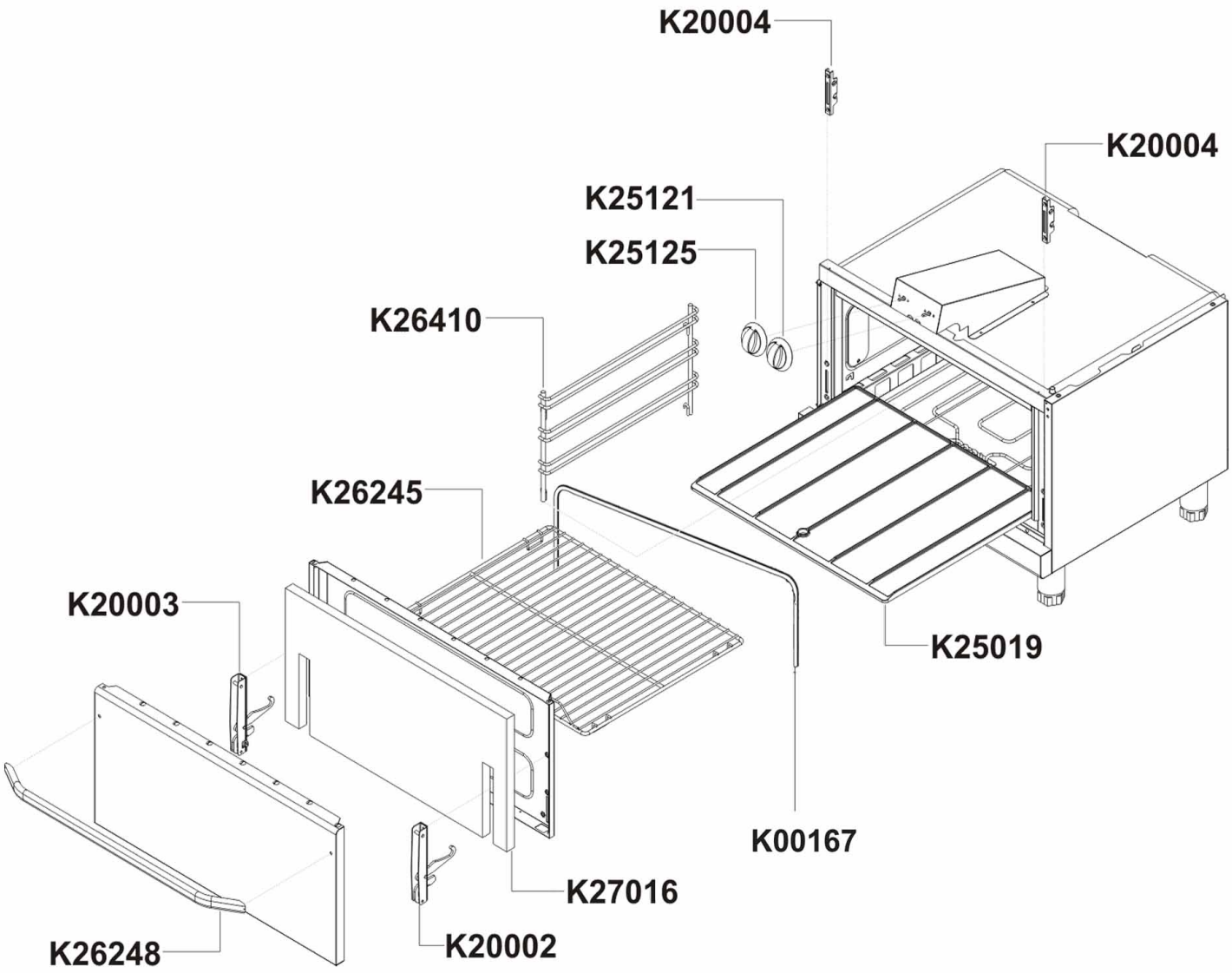

Bartscher	Elektroherd 700, B800, 4PL, EBO Artikel-Nr.: 286234W	Explosionszeichnung 15.08.2017	Seite 1/4

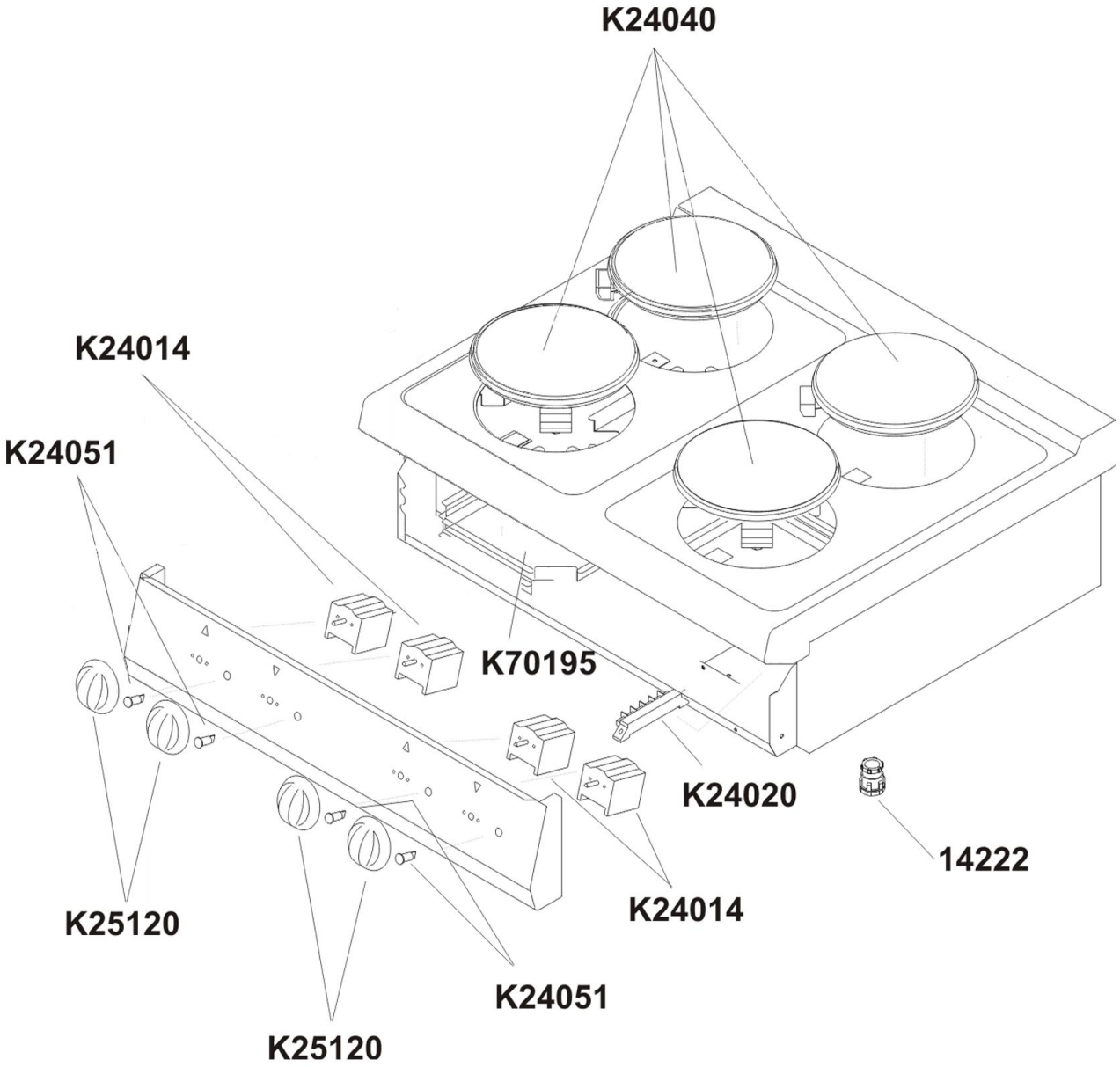
K24040
K24014
K24051
K70195
K24020
14222
K24014
K25120
K24051
K25120

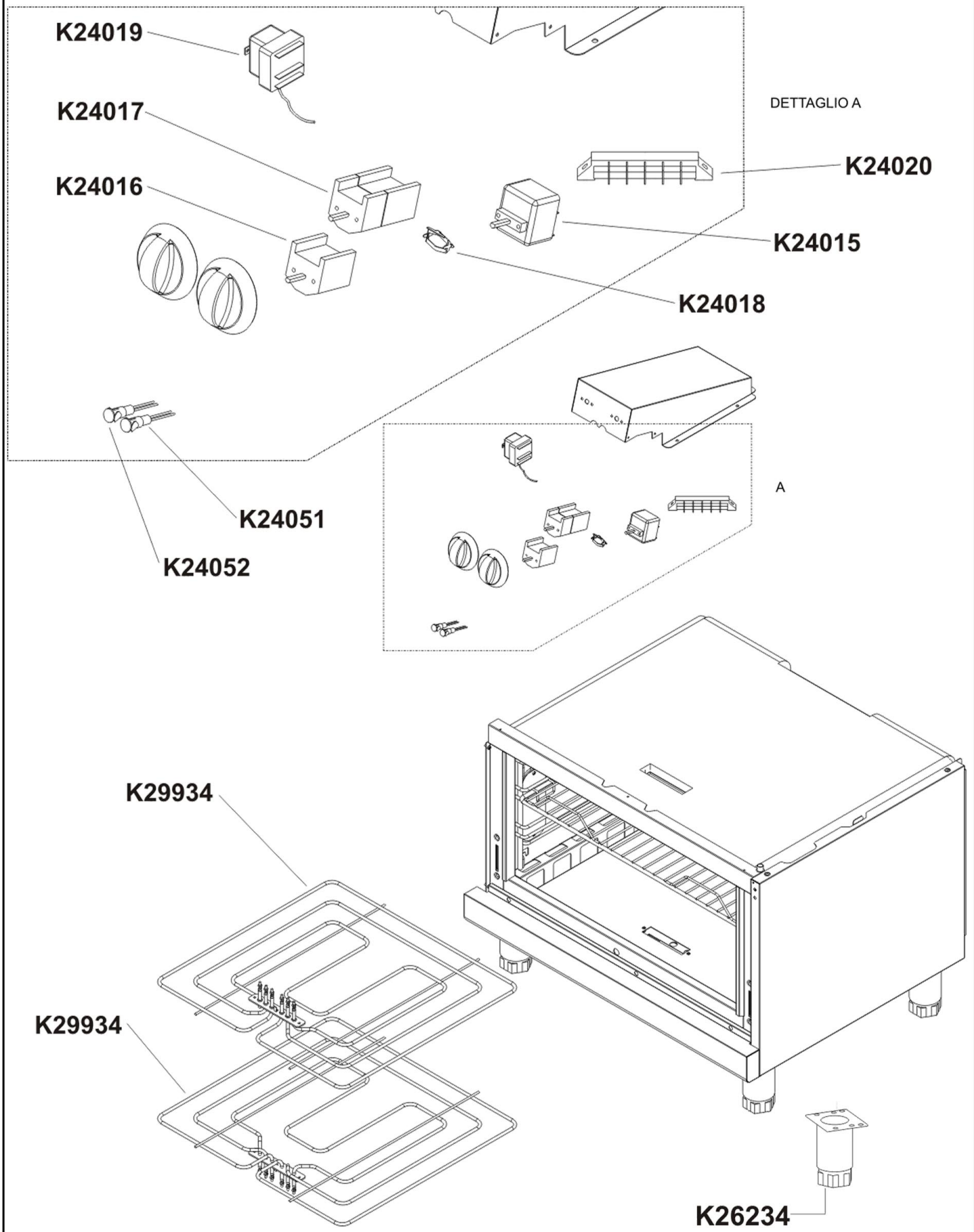

Bartscher	Elektroherd 700, B800, 4PL, EBO Artikel-Nr.: 286234W	Explosionszeichnung 15.08.2017	Seite 3/4

Pos.	Artikelbeschreibung	Description of item	Artikel Nr./Item No.
14222	Zugentlastung PG21	Strain relief PG21	049051
K00167	Dichtung	Sealing	049963
K20002 + K20003	Türscharnierset z. Backofen	Door hinge set f. oven	E0BN6A0359
K20004	Gegenstück z. Türscharnier	Counterpiece f. door hinge	E0MA1304500
K24014	Schalter, 7-Takt	7-tack switch	049141
K24015	Thermostat 50 - 273° C	Thermostat 50 - 273° C	049441
K24016	Hauptschalter, 4-polig	Main switch, 4-pole	016933
K24017	Schalter, Wahlschalter (2 Stück werden benötigt)	Switch, selection switch (2 pcs are needed)	E051037
	Halteklammer z. Thermostat (1 Stück wird benötigt)	Holding clamp f. thermostat (1 pcs is needed)	018276
K24018	Halteklammer z. Thermostat	Holding clamp f. thermostat	018276
K24019	Sicherheitsthermostat	Safety thermostat	0A046150
K24020	Anschlussklemme	Terminal clamp	06050577
K24040	Kochplatte, rund 2600W, 400V	Cooking plate, round 2600W, 400V	016732
K24051	Kontrolllampe orange	Orange indicator light	E0K00225
K24052	Kontrolllampe grün	Green indicator light	E0K00226
K25019	Bodenblech	Bottom plate	053571
K25120	Knebel 6 x 6,4 / 7 Positionen	Knob 6 x 6,4 / 7 positions	049110
K25121	Knebel 0-300° C, 6 x 6,4	Knob 0-300° C, 6 x 6,4	049111
K25125	Knebel, Backofenfunktionen	Knob, oven functions	049440
K26234	Fuß komplett, H120/170	Complete base, H120/170	049034
	Fuß komplett, H150/200	Complete base, H150/200	049014
	Fuß H130/190, mit Gewinde	Base H130/190, with thread	E026437
K26245	Rost, 2/1 GN	Grid, 2/1 GN	049105
K26248	Türgriff	Door handle	049058
K26410	Rostaufnahme	Grid rail	049554
K27016	Isolierung	Insulation	048709
K29934	Heizkörper, 2700 W, 400 V	Heating element, 2700 W, 400 V	0K29934
K70195	Abdeckung z. Heizplatte	Cover f. hotplate	049998