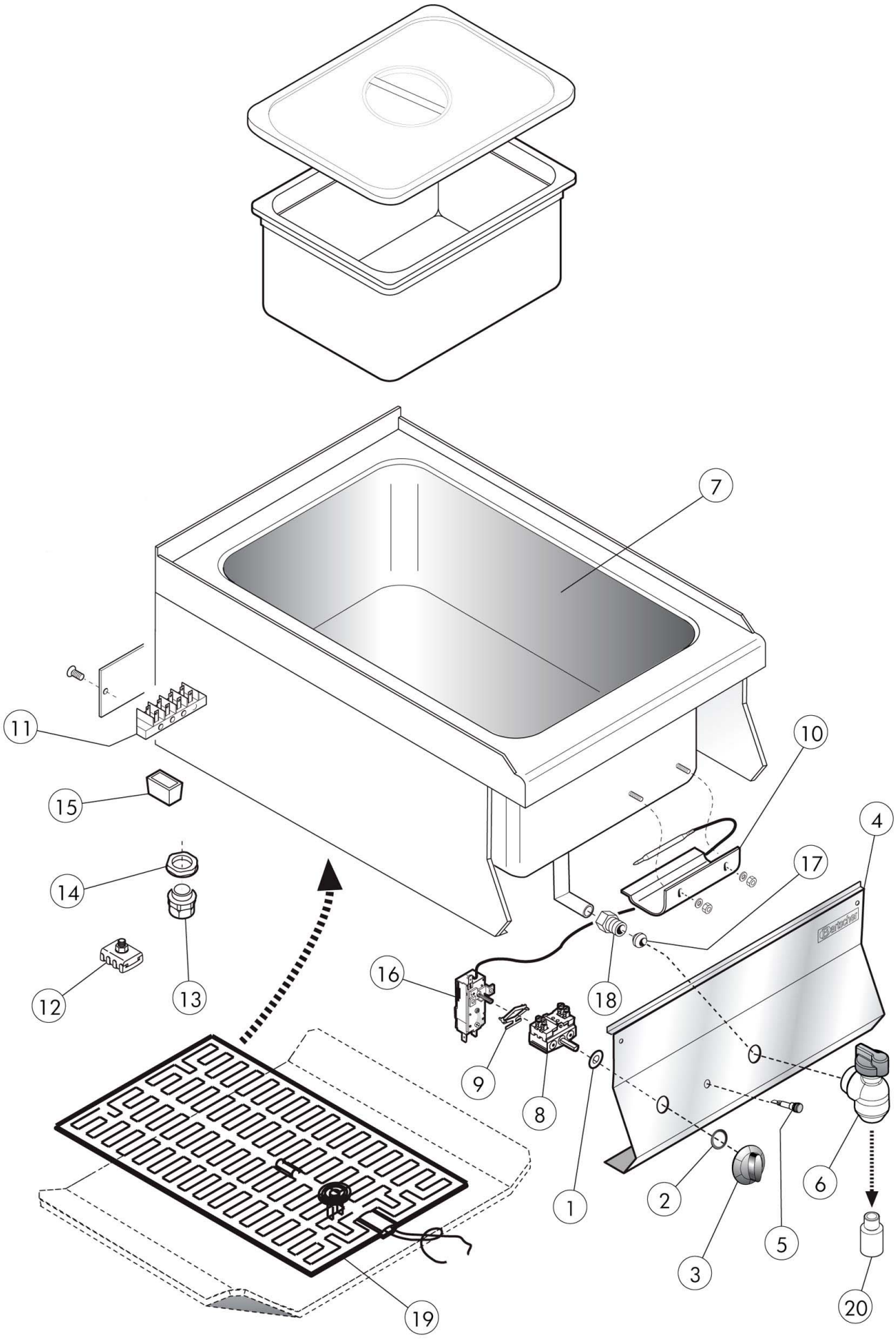

Bartscher	Bain-Marie, B400, 1/1GN, TGOK Artikel-Nr.: 115121	Explosionszeichnung 29.01.2018	Seite 1/2

Pos.	Artikelbeschreibung	Description of item	Artikel Nr./Item No.
1	Dichtung f. Schalterstift	Gasket	050460
2	Dichtung z. Knebel	Gasket f. knob	0588510
3	Knebel 0/90/70/50/30	Knob 0/90/70/50/30	02599310
4	Frontblende	Front panel	0932100
5	Kontrolllampe orange	Orange indicator light	0587500
6	Ablasshahn	Drain cock	0CR0846920
7	Becken	Basin	0933780
8	Hauptschalter, 2-polig, 6,3mm	Main switch, 2-pole, 6,3mm	018116
9	Halteklammer z. Thermostat	Holding clamp f. thermostat	018276
10	Halterung z. Thermostat	Bracket f. thermostat	0506510
11	Anschlussklemme, 6-polig	Terminal clamp, 6-pole	0A036206
12	Potentialausgleichsklemme	Potential equalisation clamp	01878400
13	Zugentlastung	Strain relief	01037112400
14	Verschraubung f. Zugentlastung	Screw connection f. strain relief	01037114500
15	Fuß	Base	01036021613
16	Thermostat	Thermostat	01037117700
17	Schneidring	Cutting ring	0866200
18	Schraube z. Ablasshahn	Screw f. drain cock	0866000
19	Heizkörper, 1000 W, 230 V	Heating element, 1000 W, 230 V	0935000
20	Verlängerungsstück	Extension part	0846930