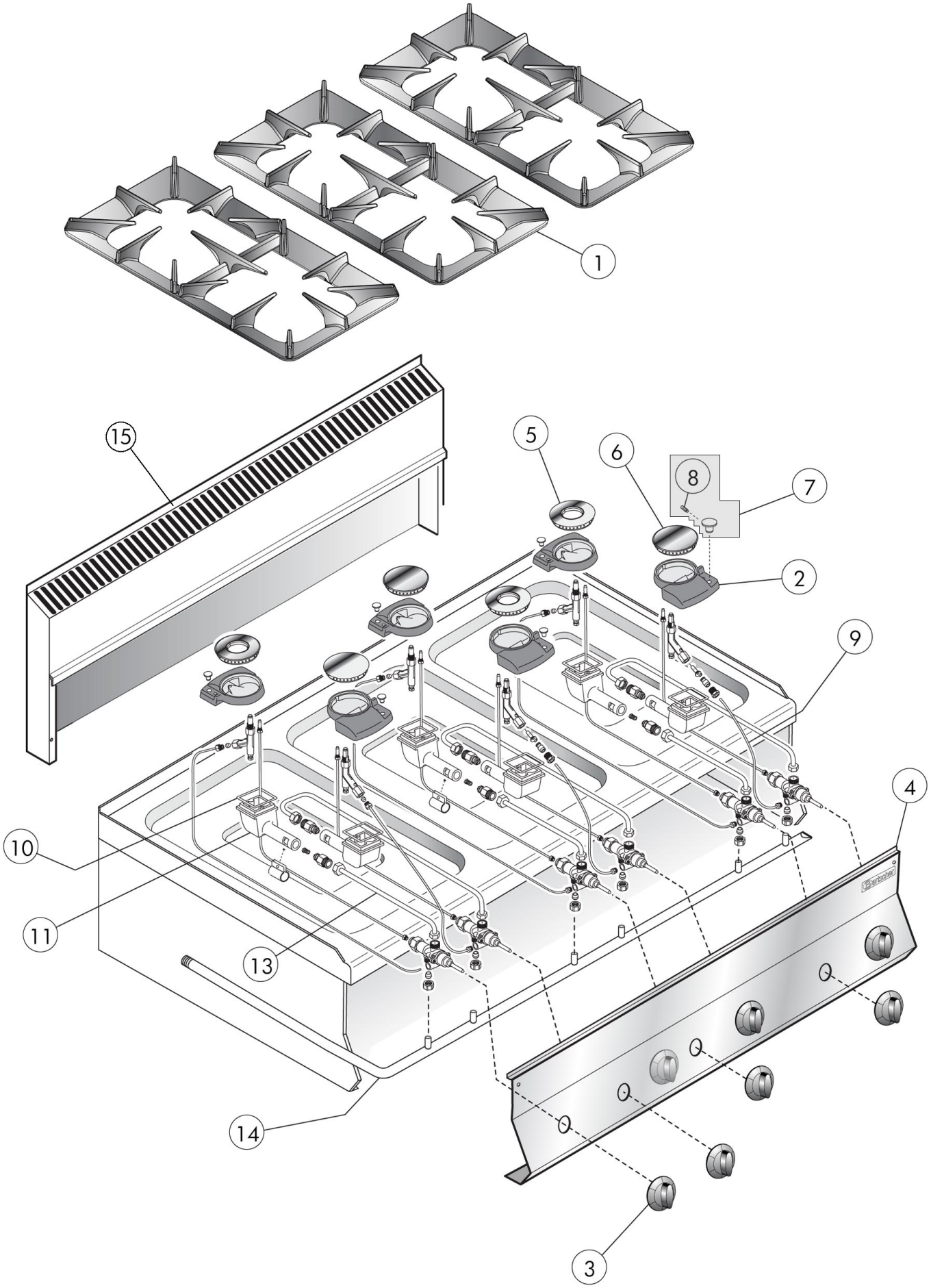
1
15
5
6
8
7
2
9
4
10
11
13
14
3

Pos.	Artikelbeschreibung	Description of item	Artikel Nr./Item No.
1	Gussrippenrahmen	Pan support	0846910
2	Brennertulpe z. 3,5 kW Brenner	Burner body f. 3,5 kW burner	0795730
	Brennertulpe z. 5,5 kW Brenner	Burner body f. 5,5 burner	0297300
3	Knebel	Knob	02599300
4	Frontblende	Front panel	0847430
5	Brennerdeckel z. 3,5 kW Brenner	Burner lid f. 3,5 kW burner	0937560
6	Brennerdeckel z. 5,5 kW Brenner	Burner lid f. 5,5 kW burner	0937570
7	Pilskopf m. Stift	Pils head with pin	01033717300
8	Stift	Pin	015119399
9	Zündgasleitung vorne	Ignition gas pipe front	0932770
	Zündgasleitung hinten	Ignition gas pipe back	0932780
10	Dichtung z. 3,5 kW Brenner	Gasket f. 3,5 kW burner	01036607800
	Dichtung z. 5,5 kW Brenner	Gasket f. 5,5 kW burner	01036607900
11	Brennerfuß z. 3,5 kW Brenner	Burner base f. 3,5 kW burner	01032101200
	Brennerfuß z. 5,5 kW Brenner	Burner base f. 5,5 kW burner	01032101300
13	Hauptgasleitung vorne	Main gas pipe front	0932750
	Hauptgasleitung hinten	Main gas pipe back	0932760
14	Gasrampe	Gas ramp	Auf Anfr/On requ.
15	Kamin	Chimney	E01041115500

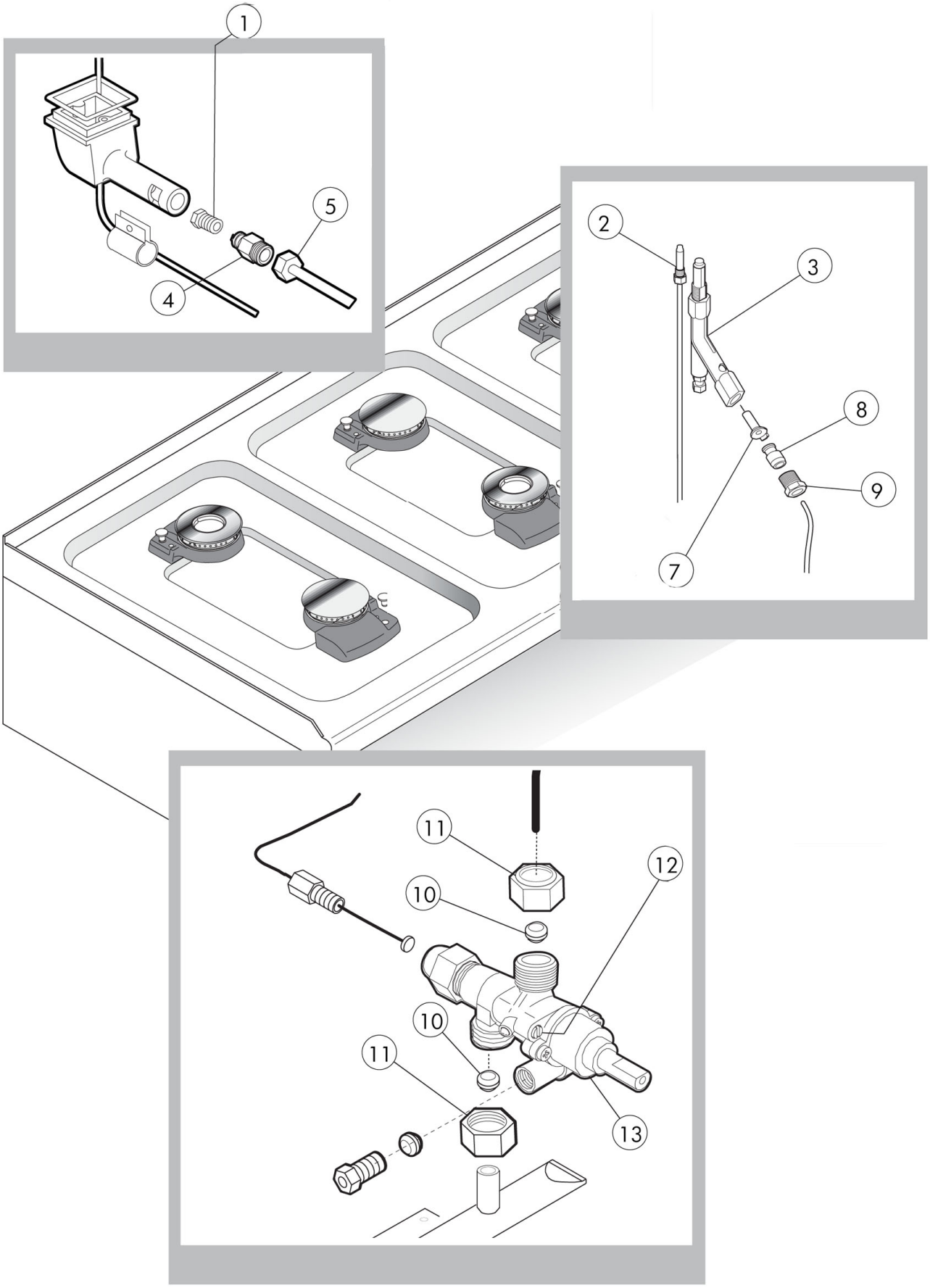
1
5
4
2
3
8
9
7
11
12
10
10
11
13

Pos.	Artikelbeschreibung	Description of item	Artikel Nr./Item No.
1	Düse, Propan, D 80	Nozzle, propane, D 80	01033718500
	Düse, Erdgas, D 135	Nozzle, natural gas, D 135	01033718300
	Düse, Erdgas L, D 150	Nozzle, natural gas L, D 150	01033718400
	Düse, D 100	Nozzle, D 100	01033719100
	Düse, Erdgas, D 175	Nozzle, natural gas, D 175	01033718700
	Düse, D 190	Nozzle, D 190	01033719000
2	Thermoelement 800 mm	Thermocouple 800 mm	01916000
3	Zündbrenner	Ignition burner	01032501300
4	Verbindungsstück	Connecting piece	01033717200
5	Verschraubung M16 x 1,5 A19	Screw connection M16 x 1,5 A19	01326500
7	Zünddüse, Propan, D 20, G30/50	Ignition nozzle,propane,D 20,G30/50	01033719600
	Zünddüse, Erdgas, D 41	Ignition nozzle, natural gas, D 41	01033719700
8	Schneidring	Cutting ring	0MA673600
9	Verschraubung M10 x 1/4	Screw connection M10 x 1/4	0673500
10	Schneidring	Cutting ring	086720
11	Verschraubung M16 x 1,5 A19	Screw connection M16 x 1,5 A19	01326500
12	Kleinstellschraube, Erdgas, D 70	Min. regulating screw,nat.gas, D70	01884200
	Kleinstellschraube, Erdgas, D 90	Min. regulating screw,nat.gas, D90	01033720200
	Kleinstellschraube, Erdgas D140	Min. regul. screw, natural gas D140	Auf Anfr./on requ.
	Kleinstellschraube, Propan, D 55	Min. regulating screw,propane, D55	01033720000
	Kleinstellschraube, Propan, D 40	Min. regulating screw,propane, D40	01033719900
13	Gashahn	Gas tap	007060016
	Magneteinsatz z. Gashahn	Magnetic insert f. gas tap	091000

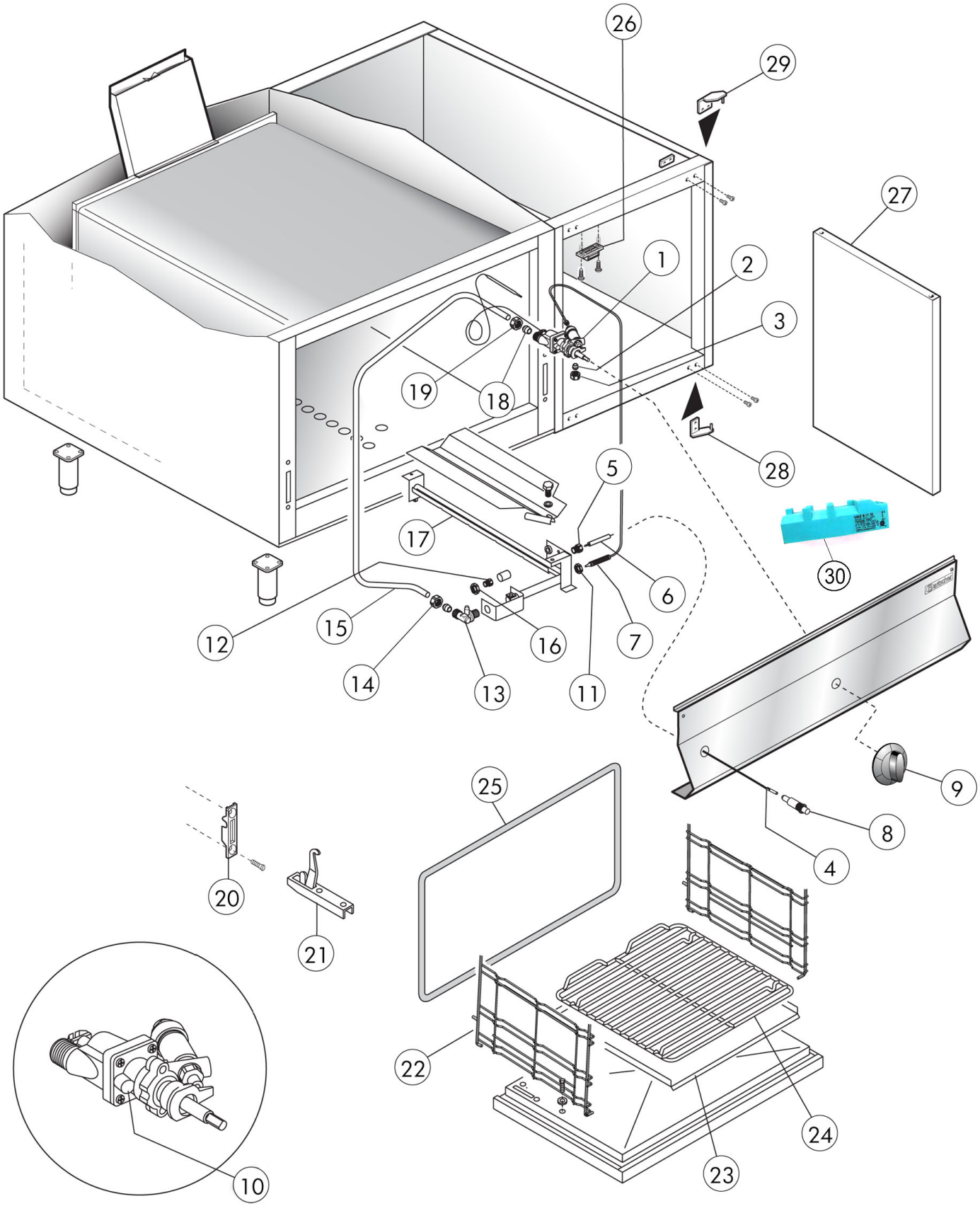

Bartscher	Gasherd 650, B1100, 6FL, GBO Art.-Nr.: 1151163	Explosionszeichnung 16.01.2017	Seite 5/6

Pos.	Artikelbeschreibung	Description of item	Artikel Nr./Item No.
1	Gashahn	Gas tap	0934130
2	Schneidring	Cutting ring	086720
3	Überwurfmutter 3/8 Zoll	Retainer nut 3/8"	01665200
4	Zündkabel f. Backofen	Ignition cable f. oven	0938990
5	Anschluss z. Zündkerze	Connection f. ignition plug	054361
6	Zündkerze	Ignition plug	01888300
7	Thermoelement 100 mm	Thermocouple 100 mm	050436
8	Piezozünder	Piezo igniter	08206280
9	Knebel z. Backofen	Knob f. oven	0933600
10	Kleinstellschraube, D 50	Min. regulating screw, D50	01885000
11	Mutter M8 x 1 z. Thermoelement	Nut M8 x 1 f. thermocouple	010092
12	Düse, D 100	Nozzle, D 100	01033719100
	Düse, Erdgas H, D 175	Nozzle, natural gas H, D 175	0939040
	Düse, Erdgas L, D 195	Nozzle, natural gas L, D 195	0939060
13	Düsenhalterung	Nozzle holder	0932590
14	Verschraubung M16 x 1,5 A19	Screw connection M16 x 1,5 A19	01326500
15	Hauptgasleitung z. Backofen	Main gas pipe f. oven	0932600
16	Mutter M12 x 1	Nut M12 x 1	0507510
17	Brenner	Burner	0932560
18	Schneidring z. Bausatz	Cutting ring f. construction set	033232
19	Verschraubung M 13 x 1	Screw connection M 13 x 1	01665300
20	Gegenstück z. Türscharnier	Counterpiece f. door hinge	E0MA1304500
21	Scharnier z. Backofentür	Hinge f. oven door	0934850
22	Auflageschienen-Set	Set of guiding rails	0932690
23	Bodenblech	Bottom plate	0932710
24	Backofenrost 650	Oven grid 650	105804
25	Dichtung f. Backofentür	Gasket f. oven door	0931990
26	Magnet z. Tür	Magnet f. door	0587700
27	Tür 650, B400, universal	Door 650, B400 universal	112025
28	Türscharnier unten	Lower door hinge	0937520
29	Türscharnier oben	Top door hinge	0937510
30	Zündtrafo	Ingition transformer	E0SIR8206290