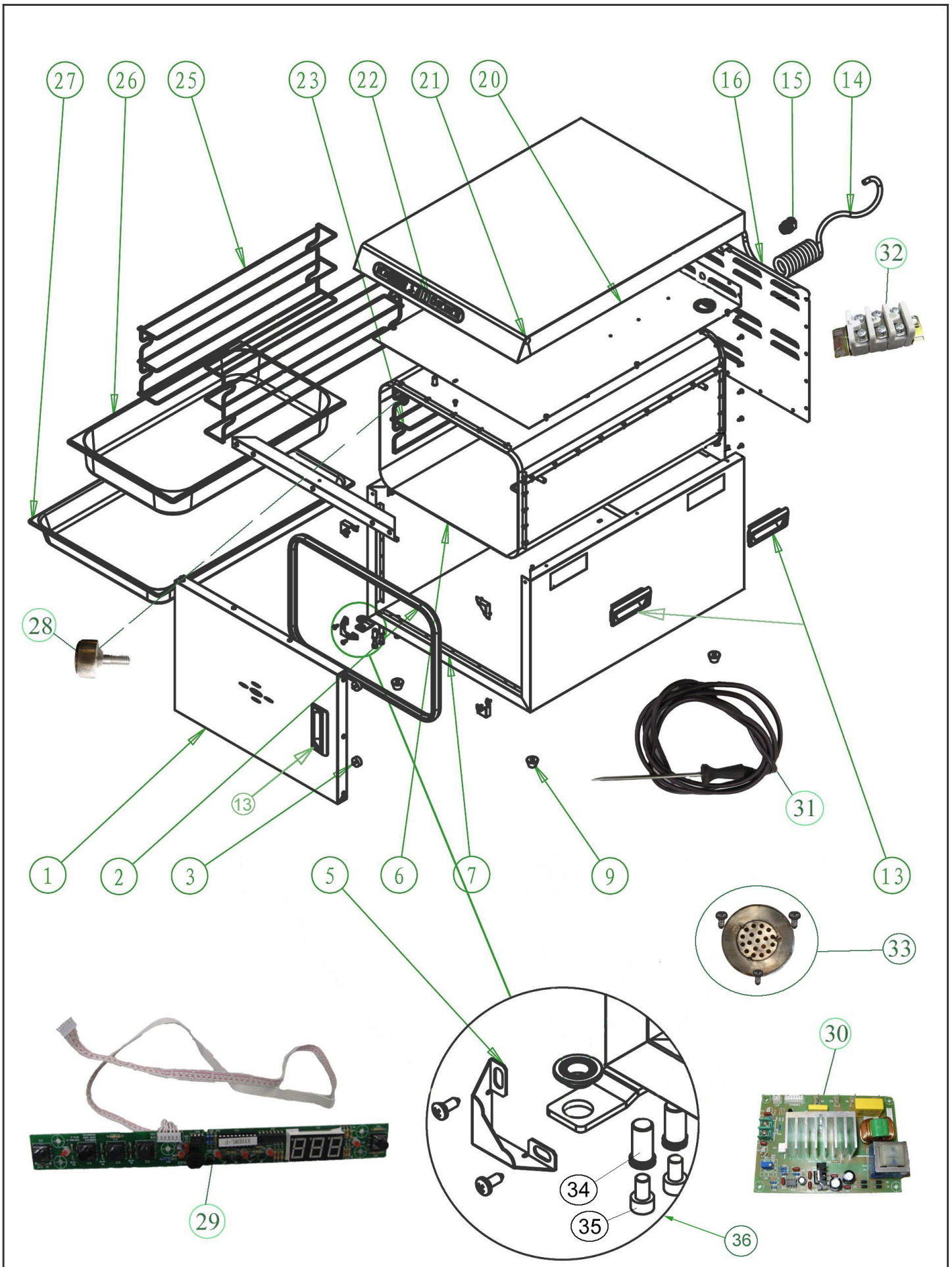

Bartscher	Niedertemperaturgarer Artikel-Nr.: 120792	Explosionszeichnung 03.06.2015	Seite 1/2

Pos.	Artikelbeschreibung	Description of item	Artikel Nr./Item No.
1	Tür	Door	01207921
2	Dichtung z. Tür	Gasket f. door	01207922
3	Magnetverschluss	Magnetic lock	012079226
5	Scharnier	Hinge	01207925
6,7,20	Kammer, komplett	Chamber complete	01207926
9	Fuß, Gummi, schwarz Ø 30 x 15	Base, rubber, black Ø 30 x 15	A042567
13	Griff, Kunststoff	Handle, plastic	012079220
14	Anschlusskabel	Power cord	012079214
15	Zugentlastung	Strain relief	016240434
16	Abdeckplatte, hinten	Back cover plate	012079216
21	Abdeckplatte, oben	Top cover plate	012079221
22	Bedienpanel	Control panel	012079217
23	Auflageschiene-Set, rechts-links f. 600 x 400 mm Backblech	Set of guiding rails, right-left f. 600 x 400 mm backing tray	012079224
25	Auflageschiene-Set, rechts-links f. GN-Behälter	Set of guiding rails, right-left f. GN-container	012079223
26	GN Behälter, 1/1, T65, antihaft	GN container 1/1 GN, D65	100420
27	Backblech 600 x 400 x 48 mm	Baking tray 600 x 400 x 48 mm	012079225
	Backblech 600 x 400 x 45 mm	Baking tray 600 x 400 x 45 mm	525781
28	Schraube f. Rosthalterung	Screw f. grid holder	012079228
29	Bedienplatine	Control board	012079229
30	Hauptplatine	Mainboard	012079230
31	Kerntemperaturfühler	Core temperature sensor	012079231
32	Anschlussklemme HS JX2, 30A	Terminal clamp HS JX2, 30A	A0AT93621
33	Filter-Set, Edelstahl	Fiter-set, stainless steel	E020217013020
34	Mutter	Nut	E0302213175
35	Schraube	Screw	E0302211925
36	Scharnierset	Hinge set	E0302213203
o.Abb/	Heizfolie, Silikon, selbstklebend	Heating foil, silicone, adhesive	052578
no pic.	Temperaturfühler f. Garraum	Temperature sensor f. inner chaber	E0301100085