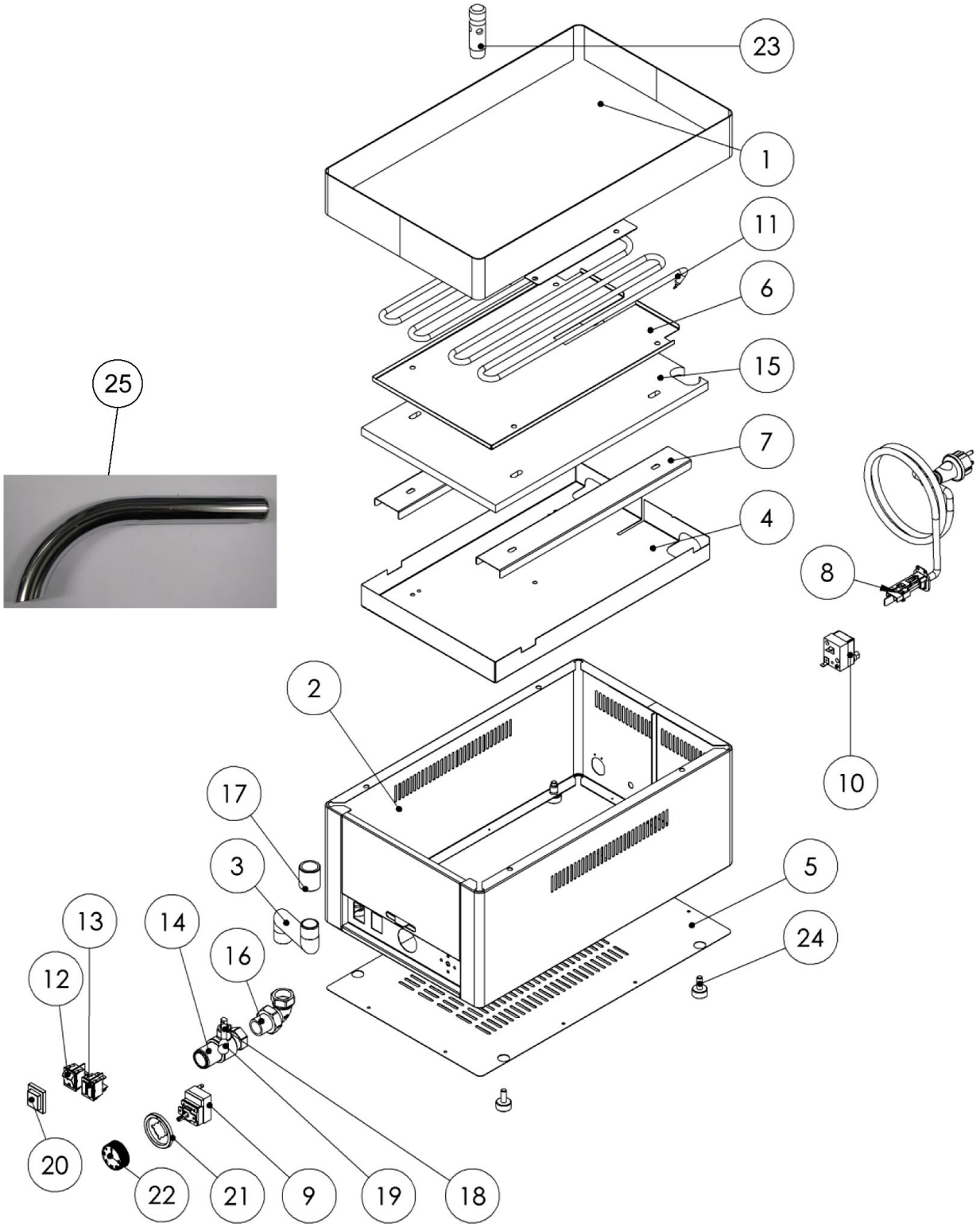

Bartscher	Multibräter 300 Artikel-Nr.: 370205	Explosionszeichnung 17.05.2017	Seite 1/2

Pos.	Artikelbeschreibung	Description of item	Artikel Nr./Item No.
1	Abdeckung, oben	Top cover	E0500300305
2	Gehäuse	Housing	E0500300301
3	Auslauf f. Becken	Outlet pipe f. basin	E0500300303
4	Abdeckplatte ab Serien-Nr.: 0905…	Cover plate from serial-No.: 0905…	0451002410
5	Bodenplatte	Bottom plate	0451002000
6	Isolierungsplatte ab Serien-Nr.: 0905…	Insulation board from serial-No.: 0905…	0451007500A
7	Befestigungsschiene	Fastening rail	0451008716
8	Kabel m. Stecker	Cable m. plug	A0500113500
9	Thermostat 50-300°C	Thermostat 50-300°C	E0402503150
10	Sicherheitsthermostat 360°C	Safety thermostat 360°C	E0402511200
11	Heizkörper, ab Ser. - Nr.: 0905...	Heat.element,from ser. No.:0905…	0401025000
12	Hauptschalter	Main switch	0401500500
13	Kontrolllampe	Indicator light	0401510001
14	Ablasshahn	Drain cock	016799
15	Isolierung	Insulation	E0407502101
16	Verschraubung, Messing 3/4"	Screw connection, brass 3/4"	E0409006250
17	Muffe 3/4"	Bush 3/4"	E0408300303
18	Gewindestange z. Griff	Threaded rod f. handle	0408704100
19	Abdeckung z. Griff, Kunststoff	Cover f. handle, plastic	E0407803190
20	Abdeckung z. Hauptschalter	Cover f. main switch	0401509000
21	Blendring, Kunststoff	Blind ring, plastic	A0402595000
22	Knebel, Temperatureinstellung	Knob, temperature setting	0402593000
23	Stopfen	Sealing plug	E0408707101
24	Fuß M 8 x 15, 1 Satz, 4 Stück	Base M 8 x 15, 1 Set, 4 pcs	E0407810500
25	Fettablassrohr	Grease discharge tube	018321