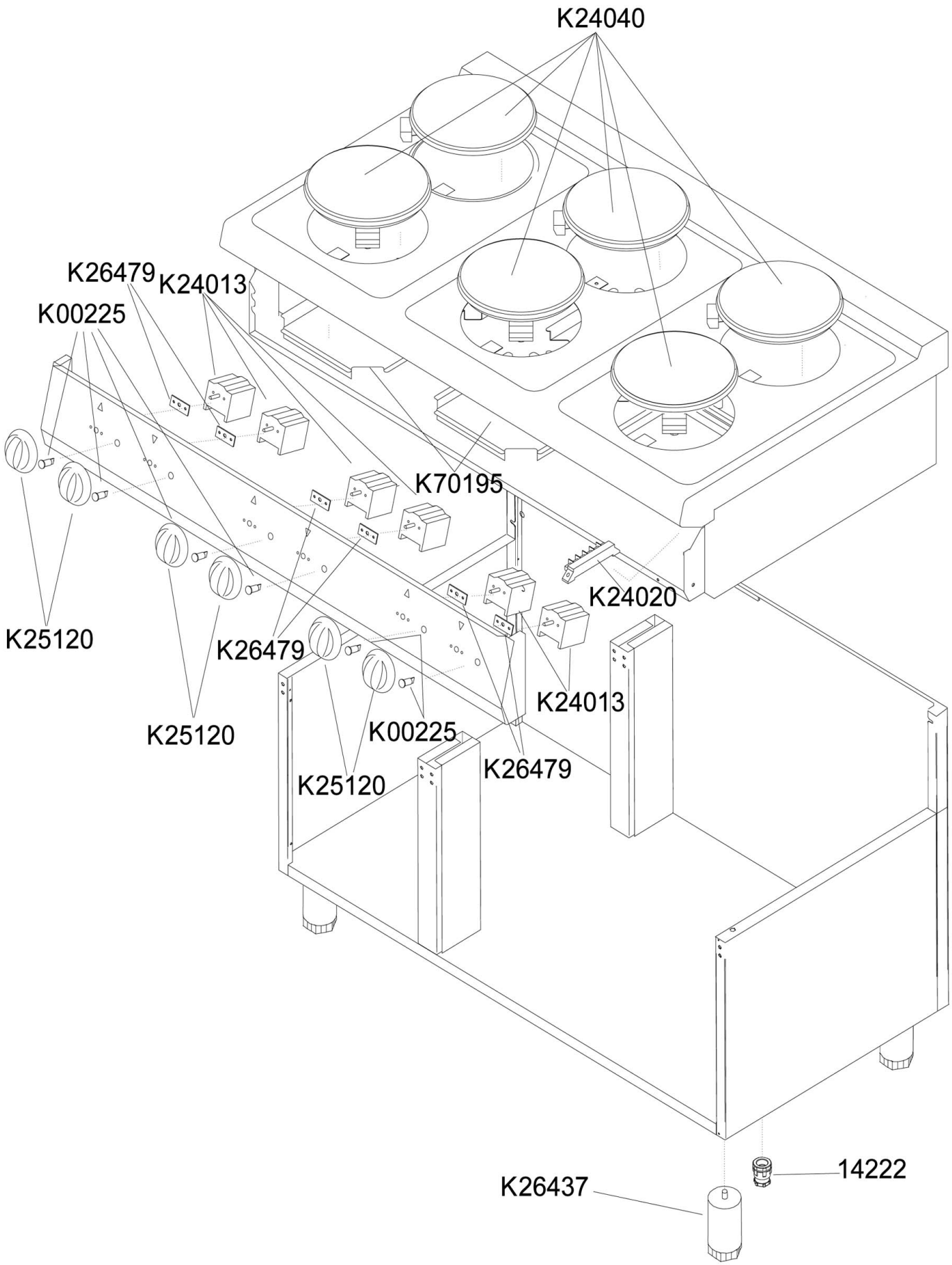

Bartscher	Elektroherd 700, B800, 4 PL, EBO Elektroherd 700, B1200, 6Pl, EBO Artikel-Nr.: 286326, 286225 286247, 286347	Explosionszeichnung 15.08.2017	Seite 1/5

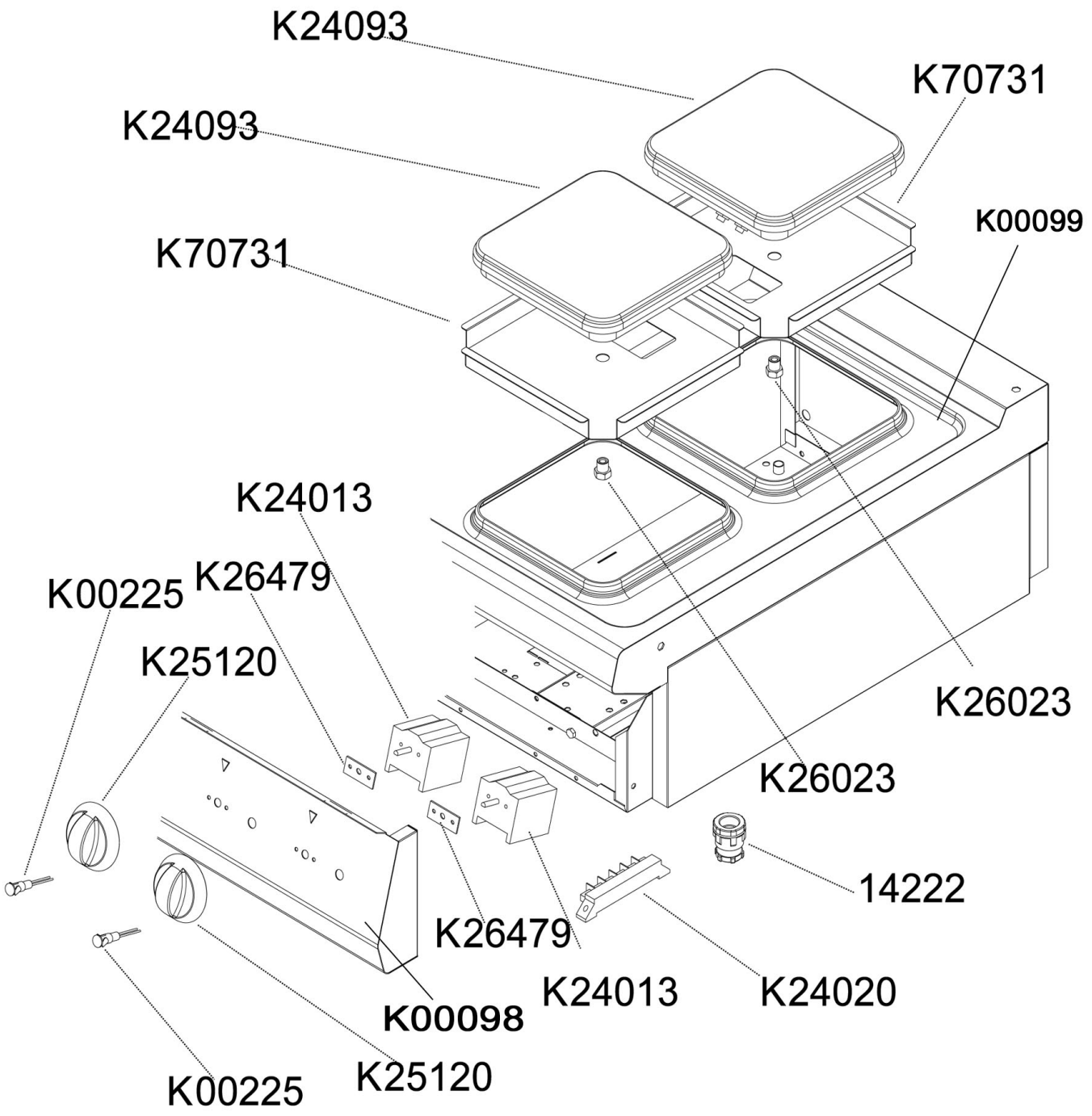

Bartscher	Elektroherd 700, B800, 4 PL, EBO Elektroherd 700, B1200, 6Pl, EBO Artikel-Nr.: 286326, 286225 286247, 286347	Explosionszeichnung 15.08.2017	Seite 2/5

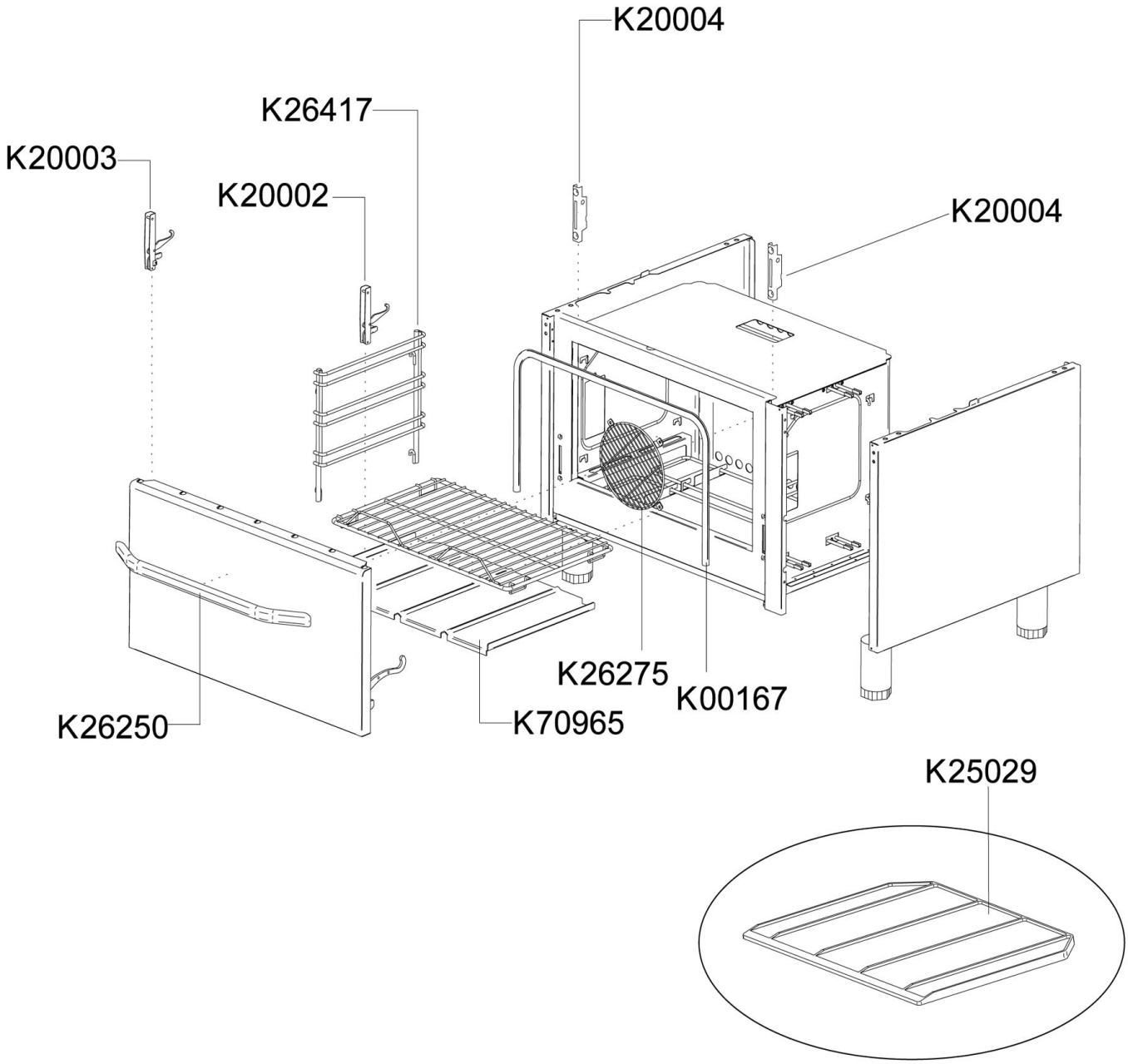

Bartscher	Elektroherd 700, B800, 4 PL, EBO Elektroherd 700, B1200, 6Pl, EBO Artikel-Nr.: 286326, 286225 286247, 286347	Explosionszeichnung 15.08.2017	Seite 3/5

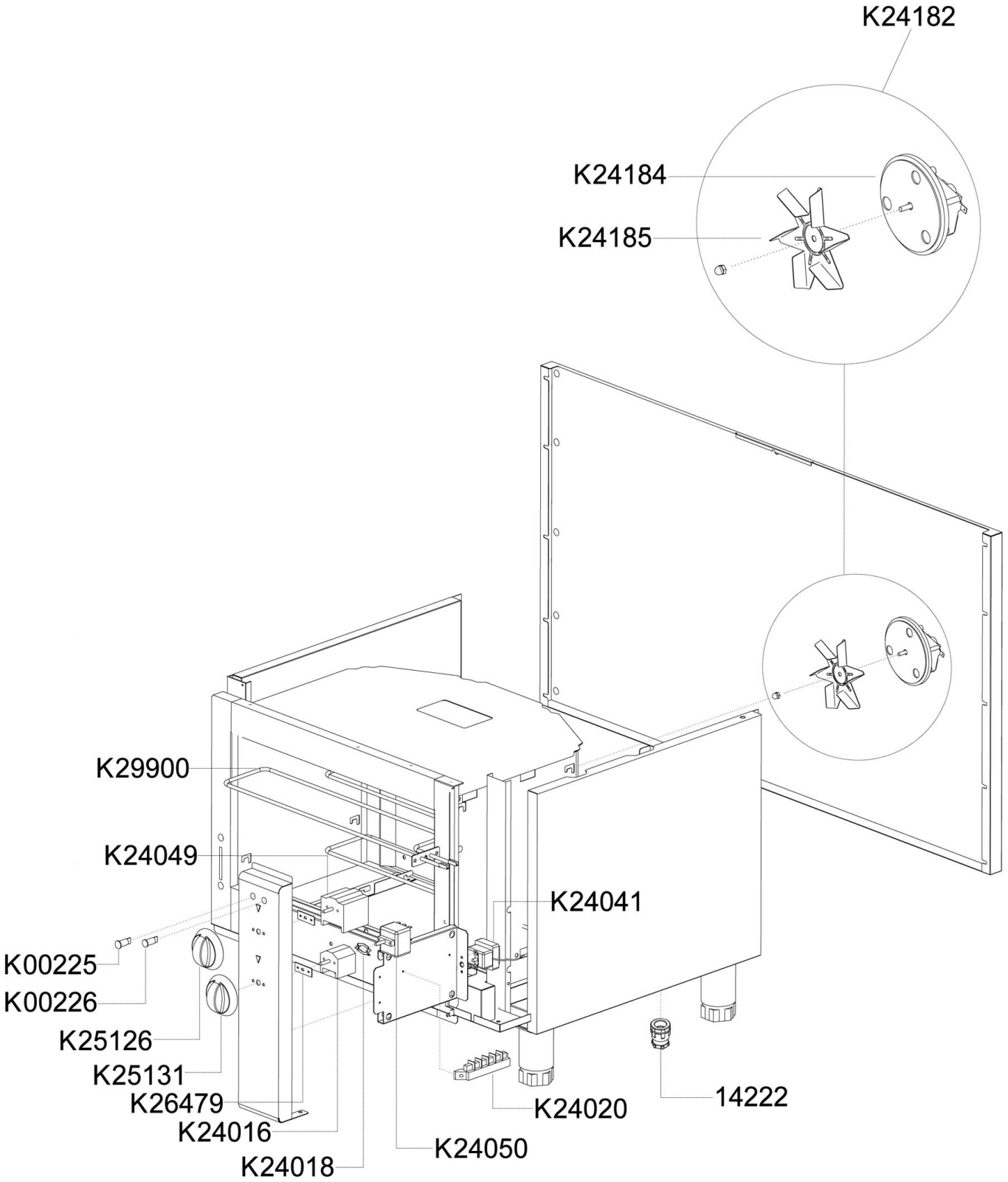
K24182
K24184
K24185
K29900
K24049
K24041
K00225
K00226
K25126
K25131
K26479
K24016
K24018
K24050
K24020
14222

Pos.	Artikelbeschreibung	Description of item	Artikel Nr./Item No.
14222	Zugentlastung PG21	Strain relief PG21	049051
K00098	Bedienblende	Control panel	E051060
K00099	Kochmulde	Cooking top	E051061
K00167	Dichtung	Sealing	049963
K00225	Kontrolllampe orange	Orange indicator light	E0K00225
K00226	Kontrolllampe grün	Green indicator light	E0K00226
K20002	Türscharnierset z. Backofen	Door hinge set f. oven	E0BN6A0359
K20003			
K20004	Gegenstück z. Türscharnier	Counterpiece f. door hinge	E0MA1304500
K24013	Schalter, 7-Takt	7-tact switch	010507
K24016	Hauptschalter, 4-polig	Main switch, 4-pole	016933
K24018	Halteklammer z. Thermostat	Holding clamp f. thermostat	018276
K24020	Anschlussklemme	Terminal clamp	06050577
K24040	Kochplatte, 2600 W, 400 V, rund	Cook. plate, 2600 W, 400 V, round	016732
K24041	Sicherheitsthermostat L.120	Safety thermostat L.120	049389
K24049	Wahlschalter, 7 Positionen	Selection switch, 7 positions	049106
K24050	Thermostat 50 - 305°C, dreiphasig	Thermostat, triphase, 50 - 305°C	049113
K24093	Kochplatte, 2600 W, 400 V, eckig	Cook. plate, 2600 W, 400 V, square	01122454238
K24182	Lüftermotor m. Flügel	Fan motor with blades	E0K24182
K24184			
K24185			
K25029	Backofenboden, Guss	Oven bottom, cast iron	285245
K25120	Knebel 6 x 6,4 / 7 Positionen	Knob 6 x 6,4 / 7 positions	049110
K25126	Knebel	Knob	049360
K25131	Knebel	Knob	E0K25131
K26023	Mutter	Nut	049841
K26250	Türgriff z. Backofen	Door handle f. oven	049118
K26275	Schutzgitter	Protective grid	049119
K26417	Rostauflage L/R	Grid rail L/R	049955
K26437	Fuß H130/190, mit Gewinde	Base H130/190, with thread	E026437
	Fuß komplett, H150/200	Complete base, H150/200	049014
	Fuß H130/190, mit Gewinde	Base H130/190, with thread	E026437
K26479	Dichtung	Sealing	E0K26479
K29900	Heizkörper, 900 W, 230 V	Heating element, 900 W, 230 V	049107
K70195	Abdeckung z. Heizplatte	Cover f. hotplate	049998
K70731	Abdeckblech f. Elektroplatten	Cover plate f. electric plates	0K70731
K70965	Backofenboden, Stahl	Oven bottom, steel	E0K70965
o.Abb/n.pic	Traverse	Crossbar	E051064